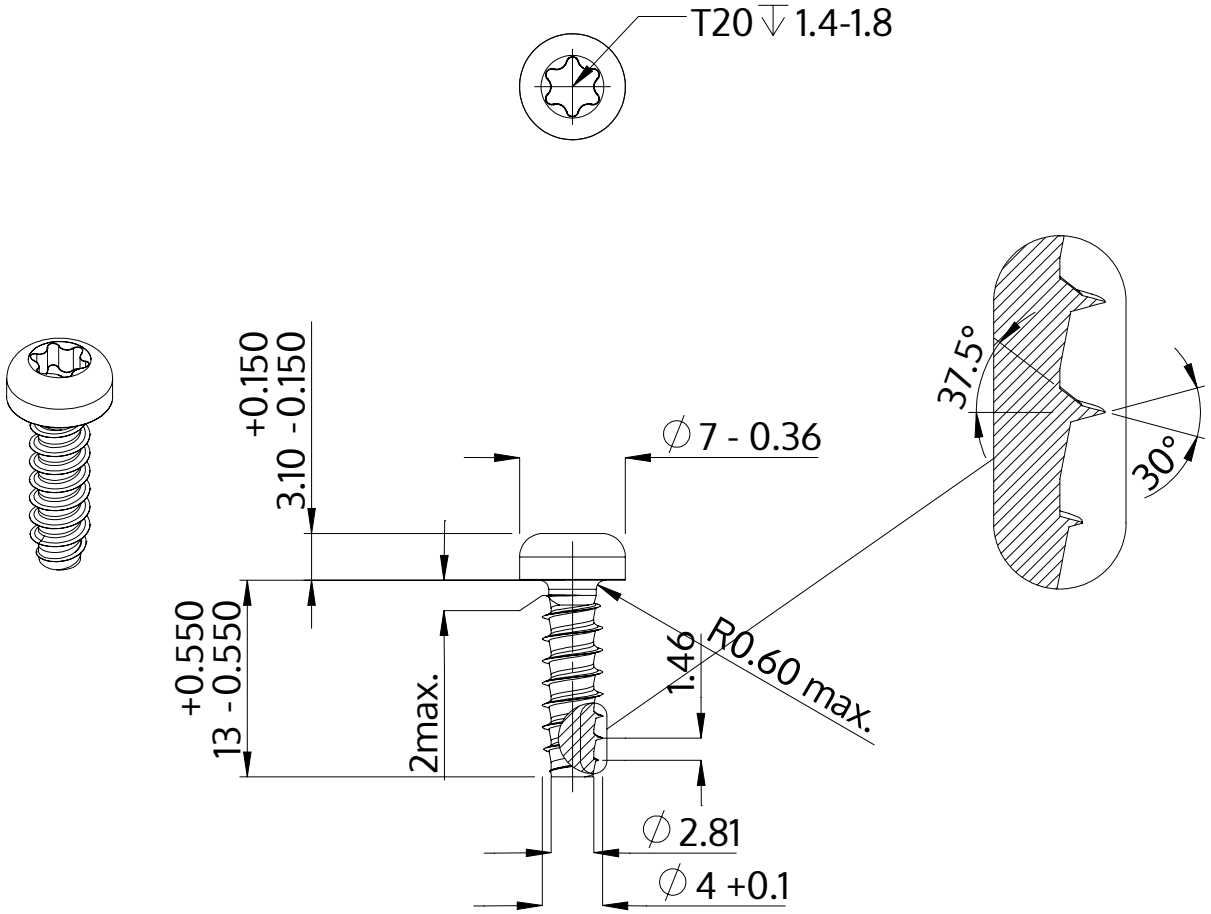

Descrição	STP39 4.0x13.0 - T20
Material	inox A4
Superfície	Decapado e passivado
Peso	1.432 kg / 1000 peças

SCREWERK	**STP390400130C**	
Desenho Métrico A4	Escala 2:1	2024-10