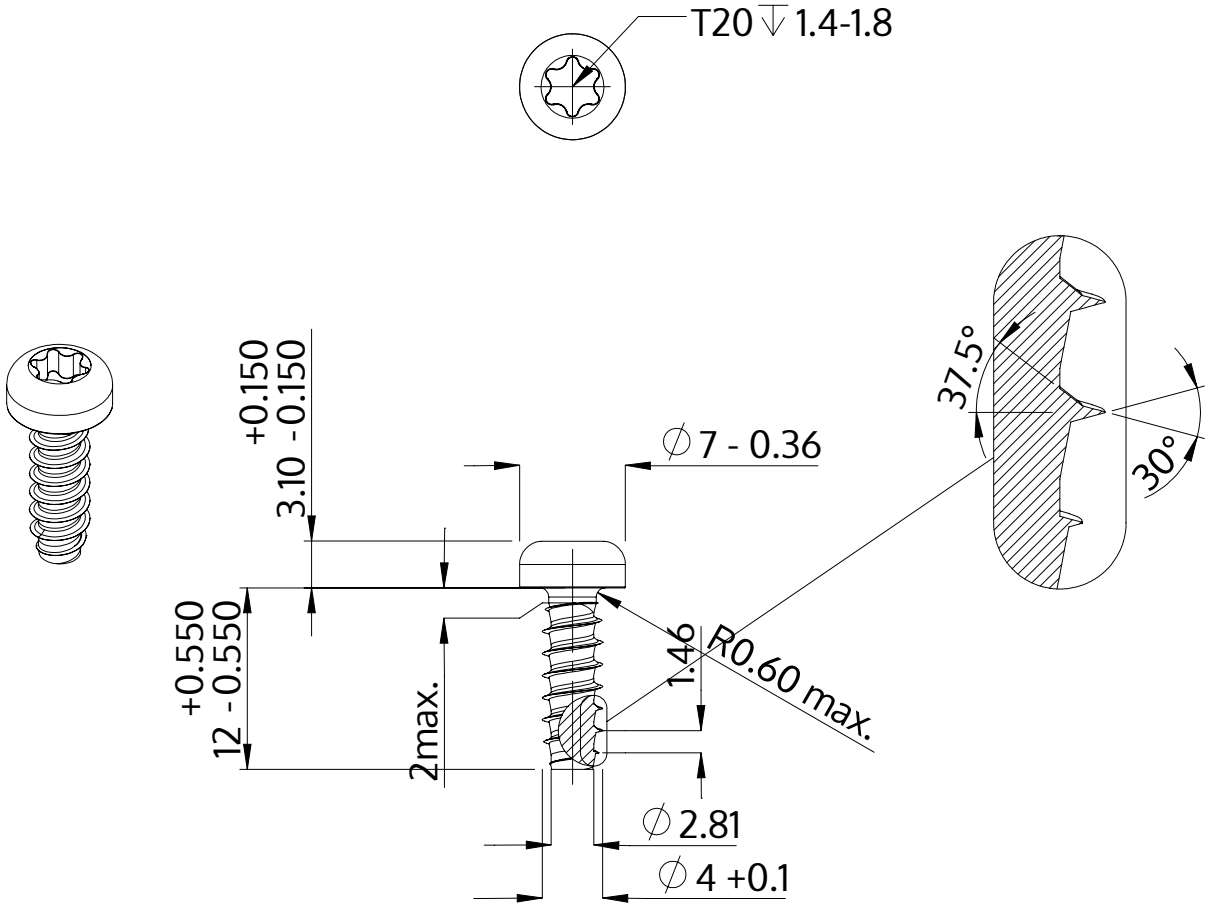

Beskrivning	STP39 4.0x12.0 - T20
Material	stål, härdat
Yta	ZnNi svart-passiviserad/Cr-VI-fri, härdad, förseglad
Vikt	1.371 kg / 1000 styck

SCREWERK	**STP390400120B**	
Metrisk skiss A4	Skala None:1	2024-04