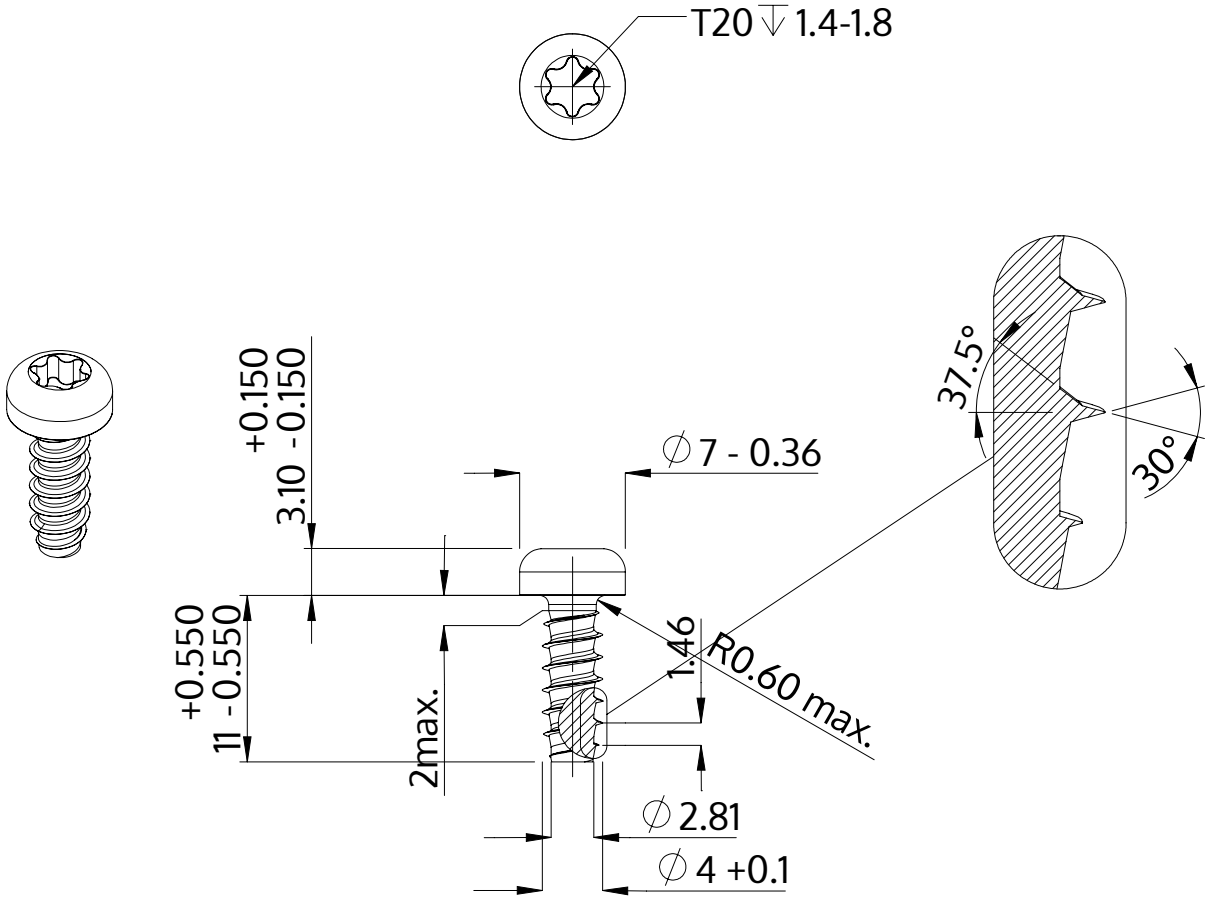

Descripción	STP39 4.0x11.0 - T20
Material	Acero Inoxidable
Superficie	Laminado brillante, barnizado y pasivado
Peso	1.310 kg / 1000 Piezas

SCREWERK	**STP390400110C**	
Diseño métrico	Escalada None:1	2024-04