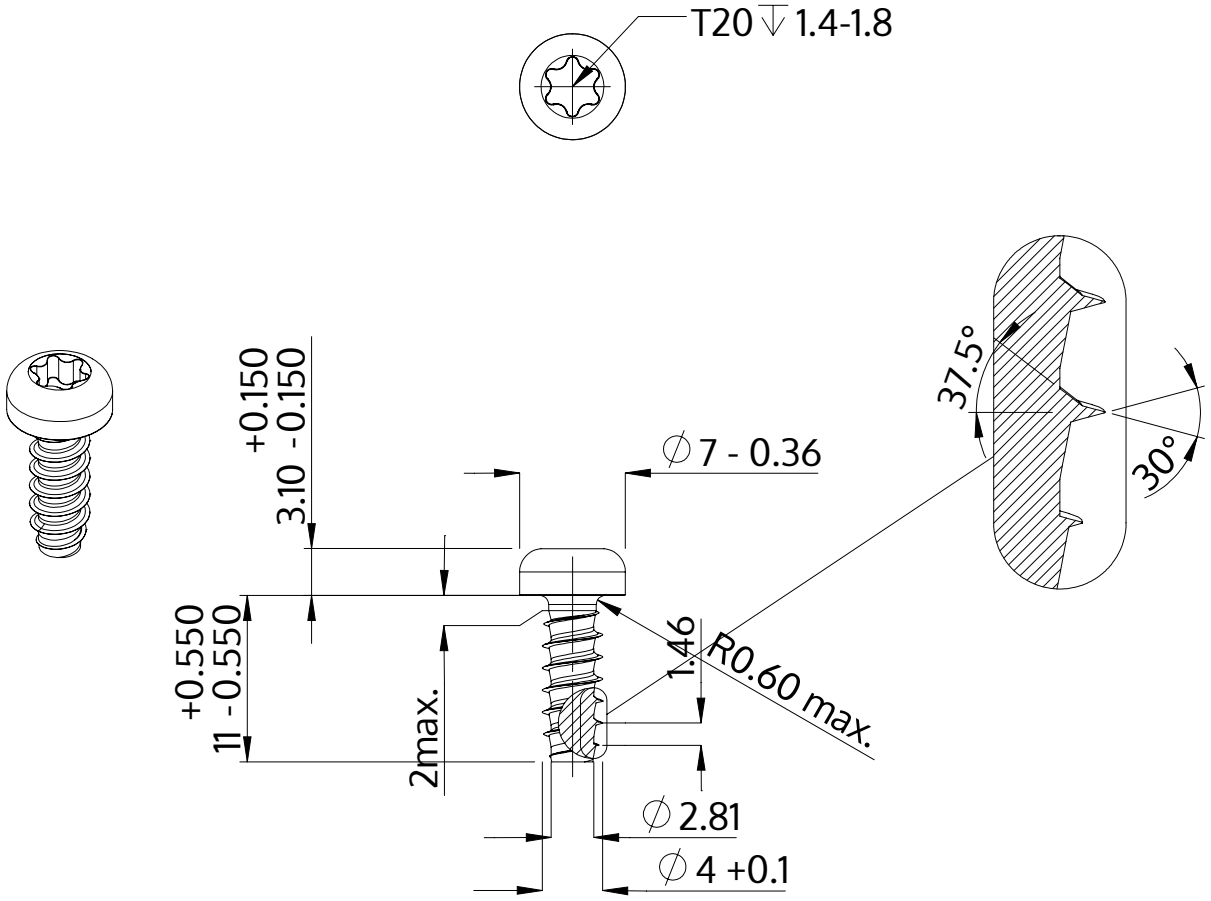

Описание	STP39 4.0x11.0 - T20
Материал	неръждаема стомана A4
Повърхност	гланциран, полиран, пасиваран
Тегло	1.310 kg / 1000 Бройка

SCREWERK	**STP390400110C**	
Метричен дизайн A4	Мащаб None:1	2024-04