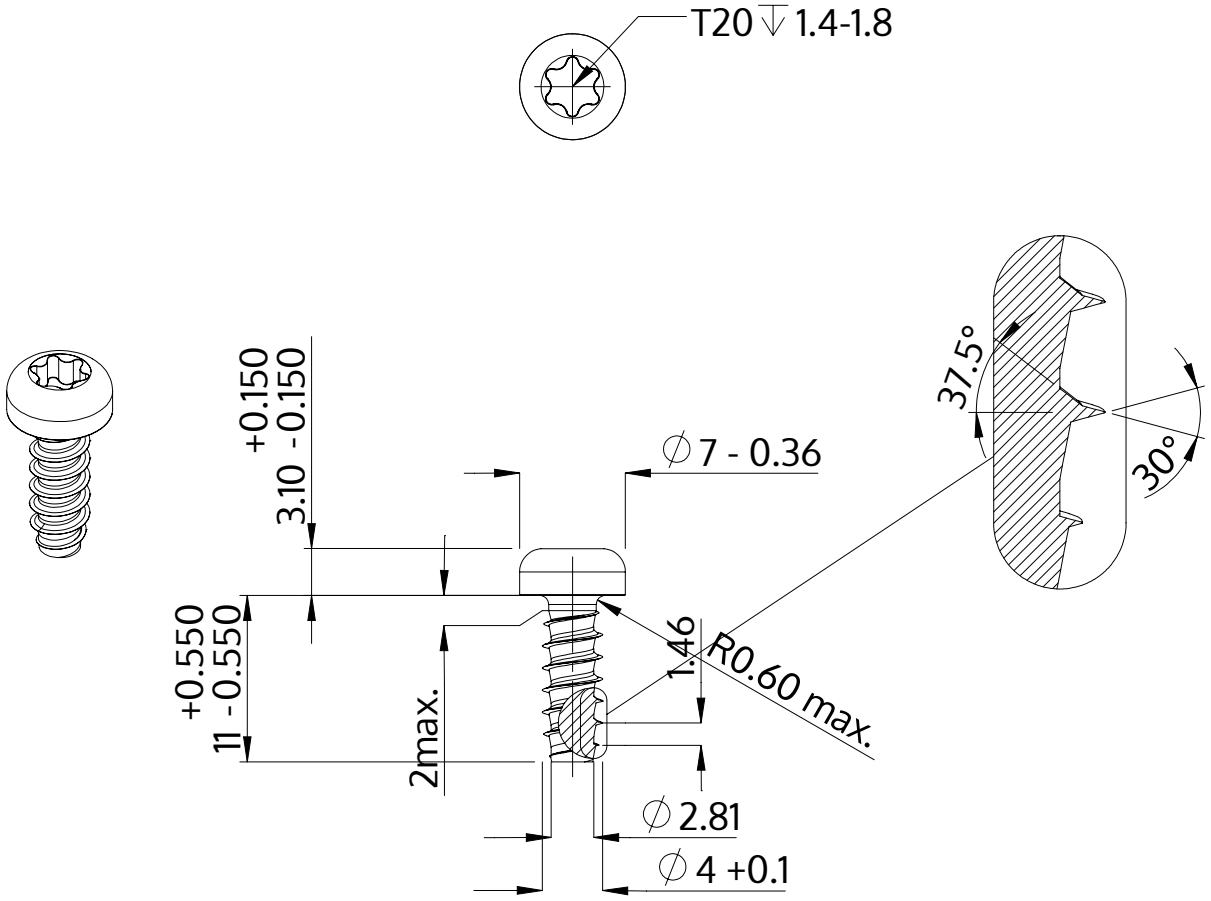

Beskrivning	STP39 4.0x11.0 - T20
Material	stål, härdat
Yta	ZnNi svart-passiviserad/Cr-VI-fri, härdad, förseglad
Vikt	1.310 kg / 1000 styck

SCREWERK	**STP390400110B**	
Metrisk skiss A4	Skala 2:1	2024-10