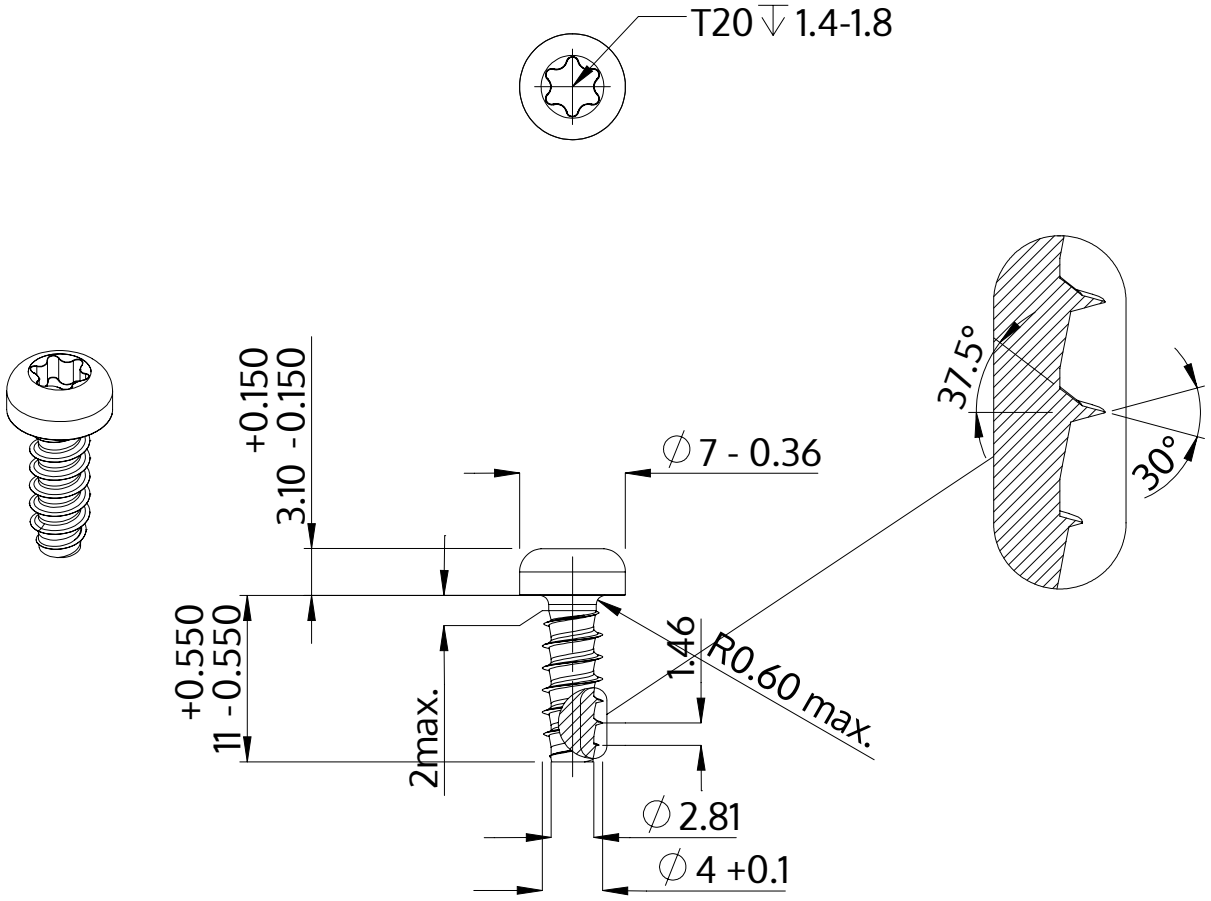

Description	STP39 4.0x11.0 - T20
Matière	Acier,trempé et revenu
Surface	Zinc Nickel passivé noir, trempée, scéllée
Poids	1.310 kg / 1000 Unité

SCREWERK	**STP390400110B**	
Dessin métrique A4	Redimensionner None:1	2024-04