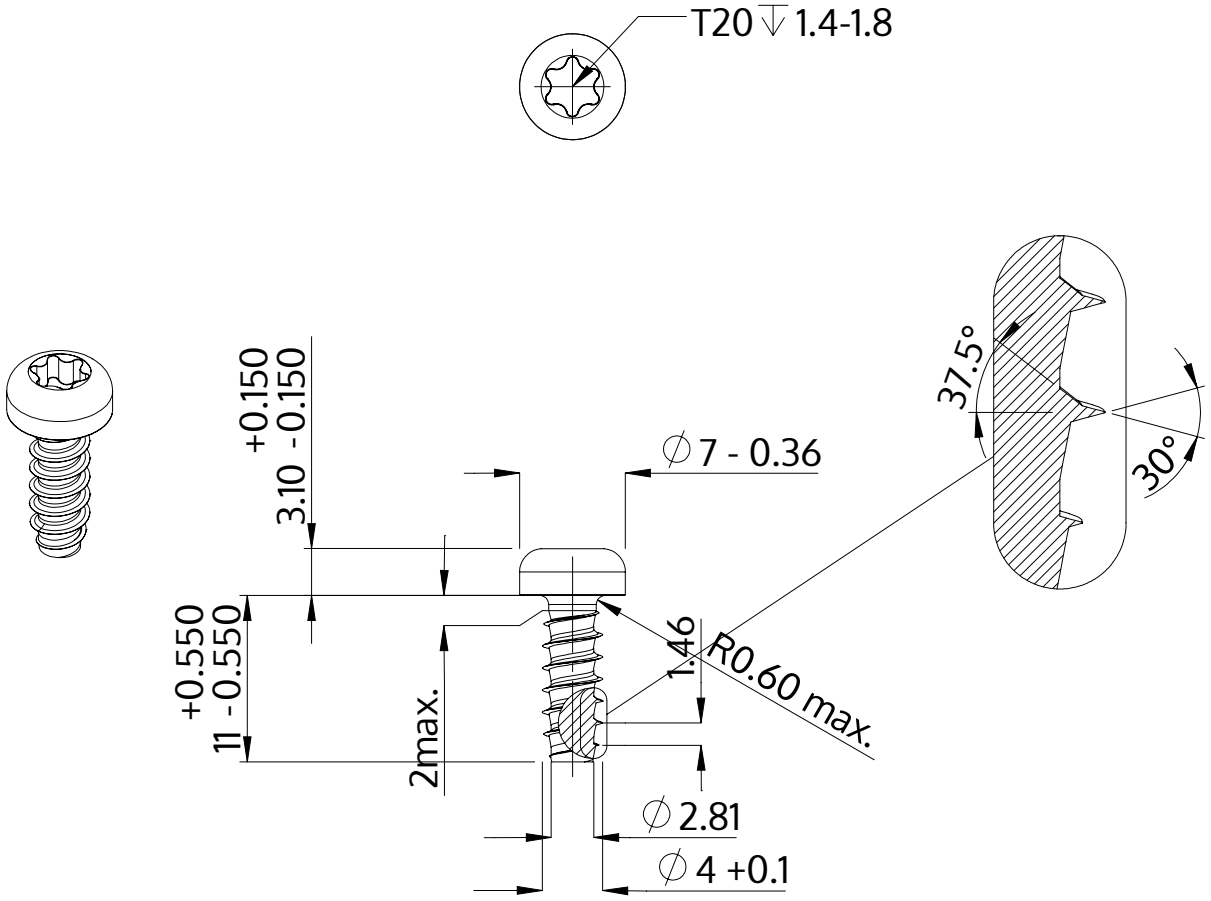

Beskrivelse	STP39 4.0x11.0 - T20
Materiale	Stål, forædlet
Overflade	ZnNi sort-passiveret, tempret, forseglet
Vægt	1.310 kg / 1000 stykke

SCREWERK	**STP390400110B**	
Metrisk tegning A4	Skalering 2:1	2024-10