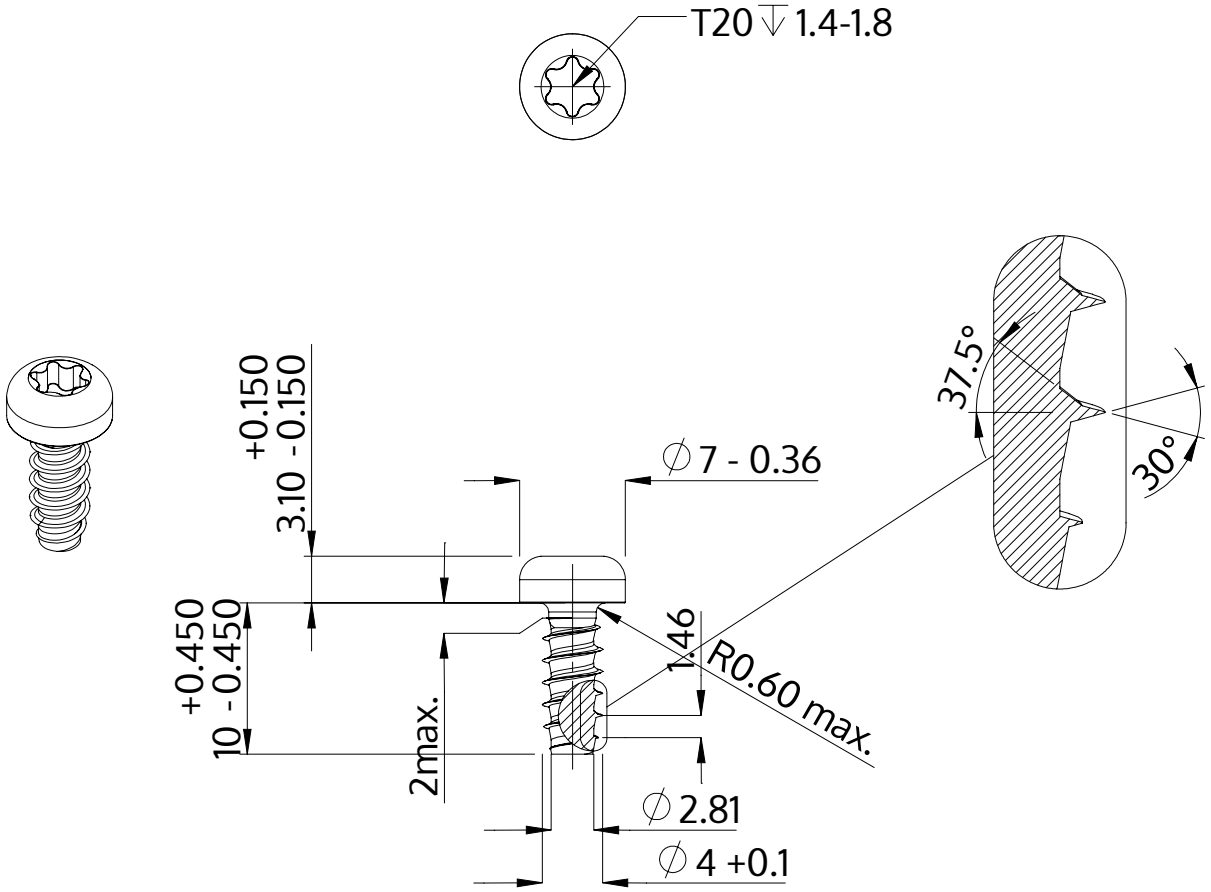

Açıklaması	STP39 4.0x10.0 - T20
Malzeme	Paslanmaz Çelik A2
Kaplama	siyah
Ağırlık	1.250 kg / 1000 Adet

SCREWERK	**STP390400100J**	
Metrik çizim A4	Ölçeklendirme 2:1	2024-10