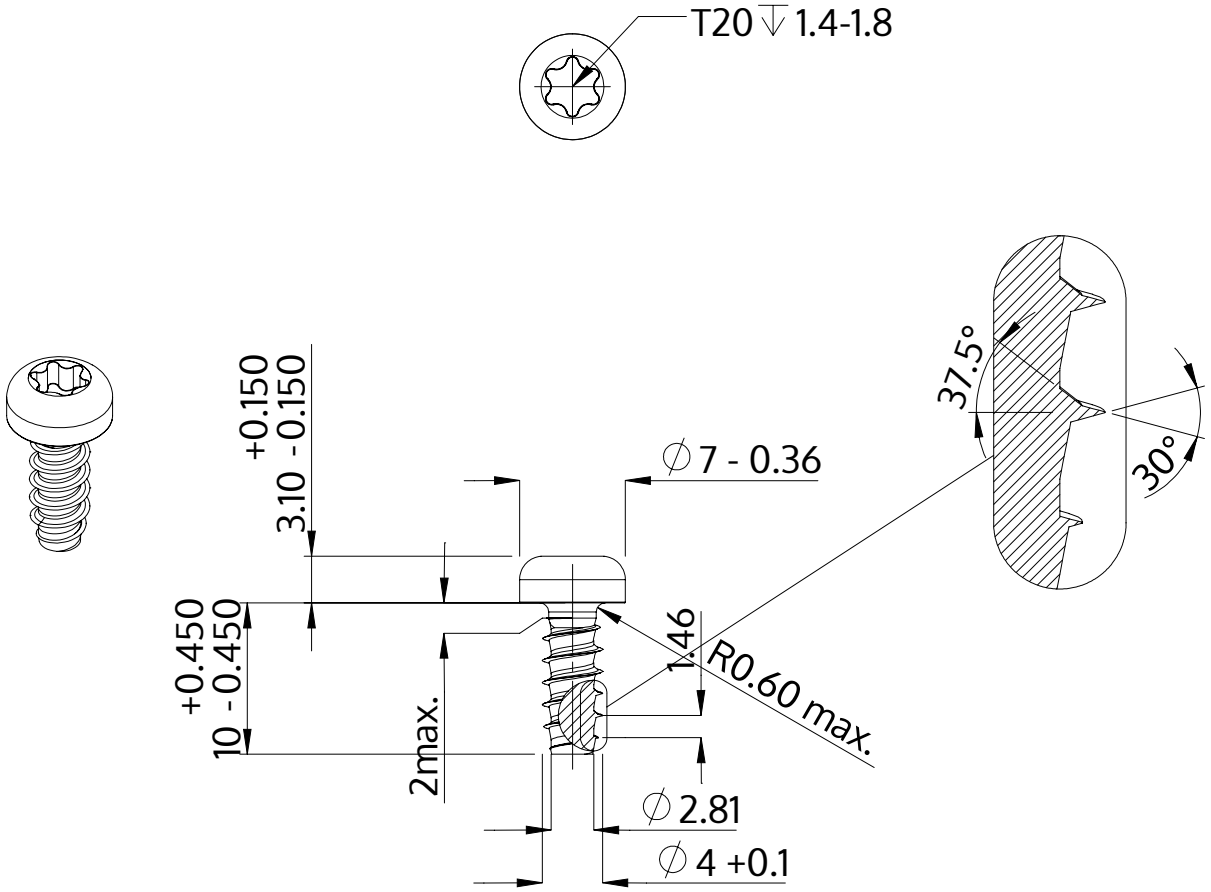

Descripción	STP39 4.0x10.0 - T20
Material	Acero Inoxidable A2
Superficie	negro
Peso	1.250 kg / 1000 Piezas

SCREWERK	**STP390400100J**	
Diseño métrico	Escalada 2:1	2024-10