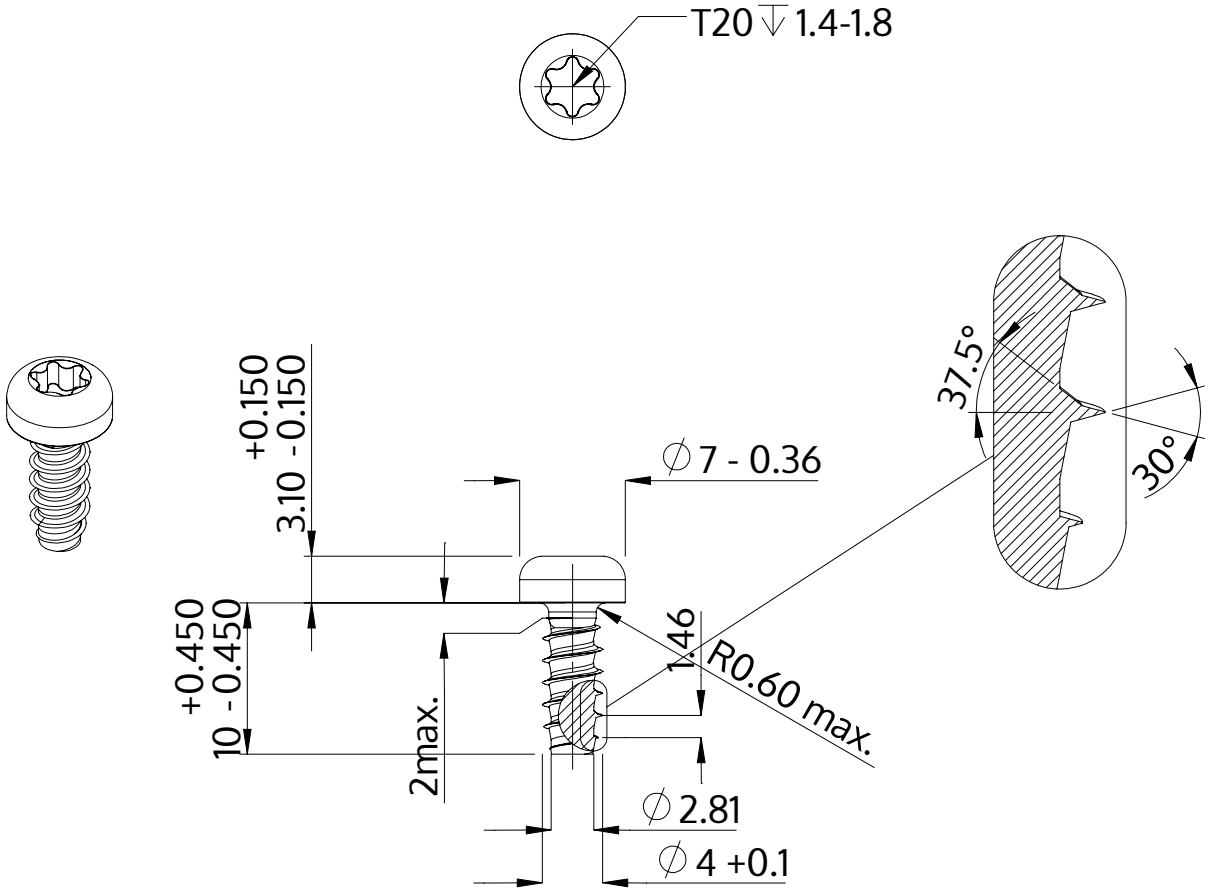

Descrição	STP39 4.0x10.0 - T20
Material	aço, endurecido
Superfície	Zincado Niquelado Galvanizado, Passivado negro
Peso	1.250 kg / 1000 peças

SCREWERK	**STP390400100B**	
Desenho Métrico A4	Escala 2:1	2024-05