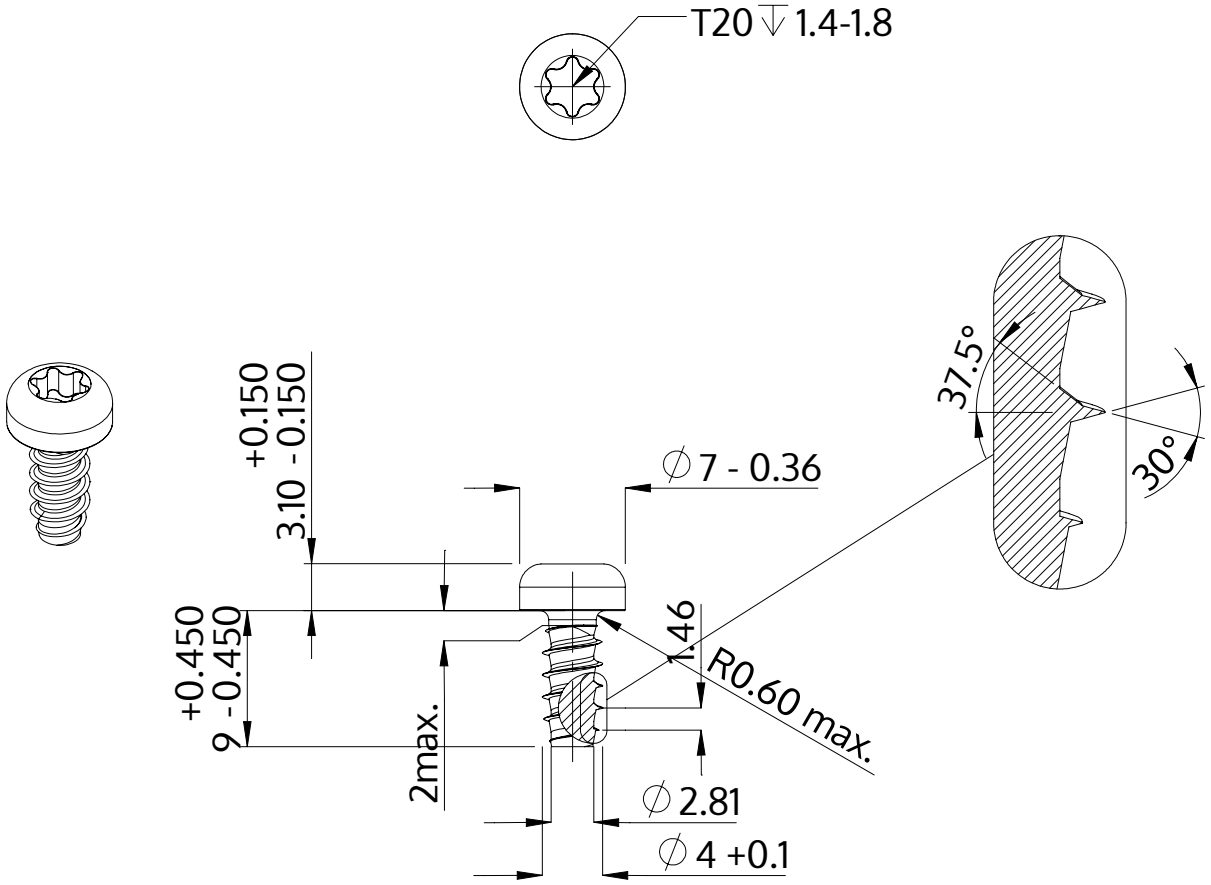

Beschreibung	STP39 4.0x9.0 - T20
Werkstoff	Edelstahl A4
Oberfläche	blank, gebeizt und passiviert
Gewicht	1.189 kg / 1000 Stück

SCREWERK	**STP390400090C**	
Metrische Zeichnung A4	Skalierung 2:1	2024-10