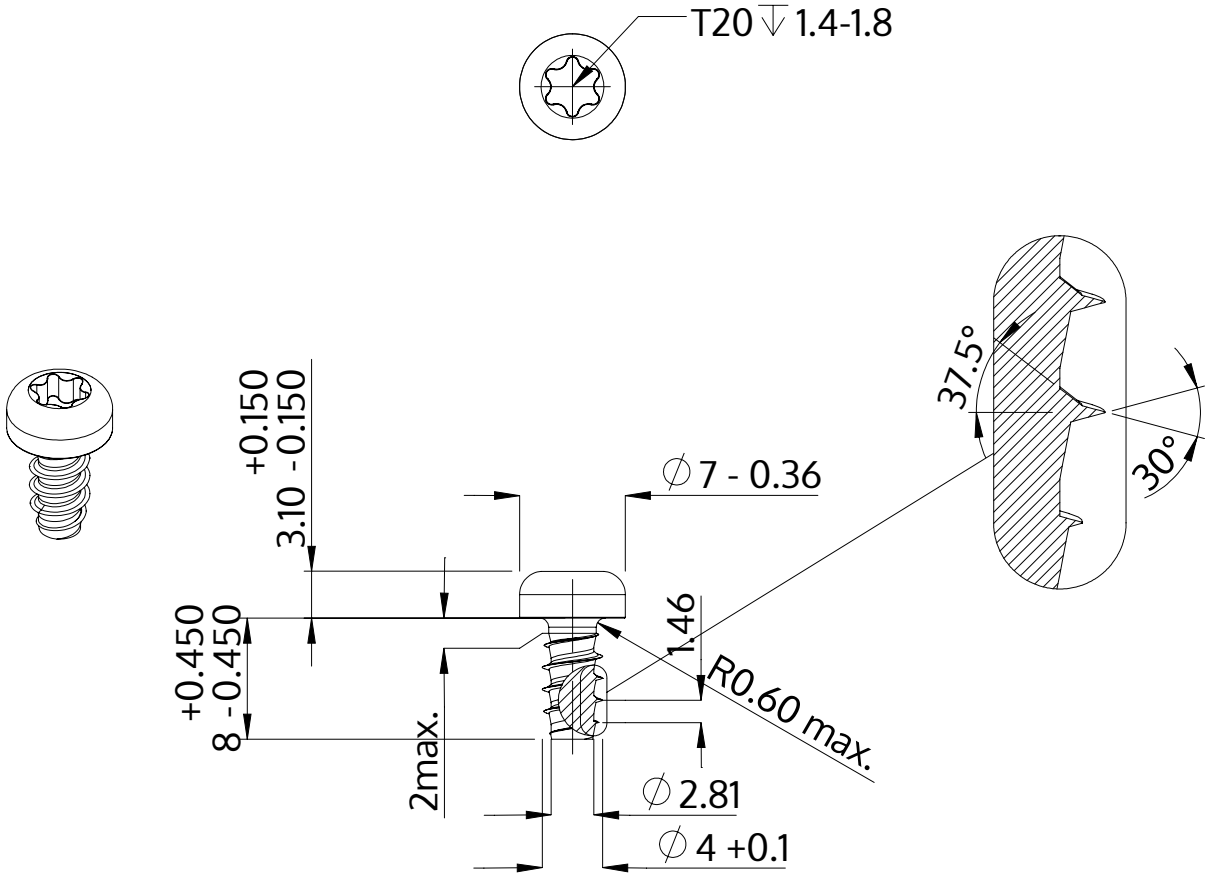

Descrição	STP39 4.0x8.0 - T20
Material	inox A2
Superfície	preto
Peso	1.129 kg / 1000 peças

SCREWERK	**STP390400080J**	
Desenho Métrico A4	Escala 2:1	2024-10