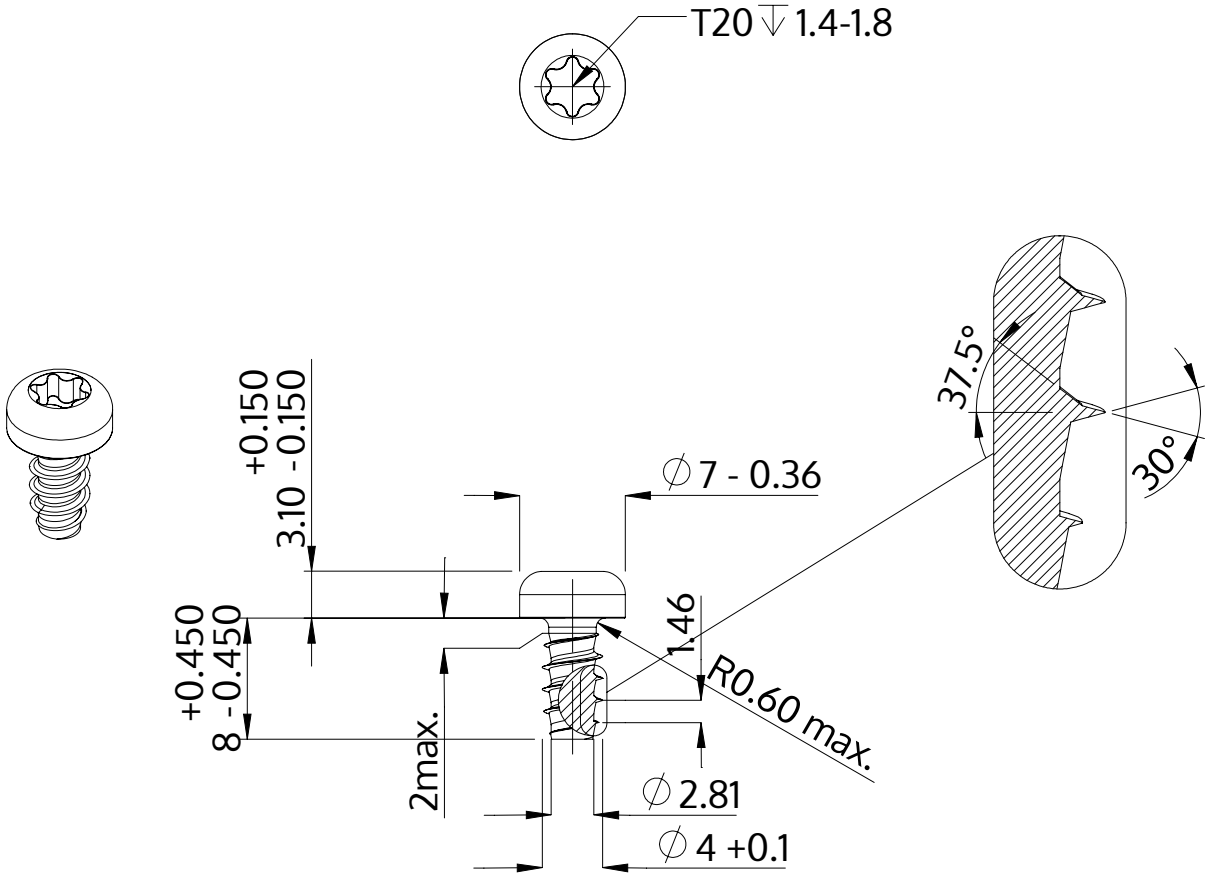

Açıklaması	STP39 4.0x8.0 - T20
Malzeme	Paslanmaz Çelik A2
Kaplama	Parlak, cilalanmış ve pasifleştirilmiştir
Ağırlık	1.129 kg / 1000 Adet

SCREWERK	**STP390400080E**	
Metrik çizim A4	Ölçeklendirme None:1	2024-04