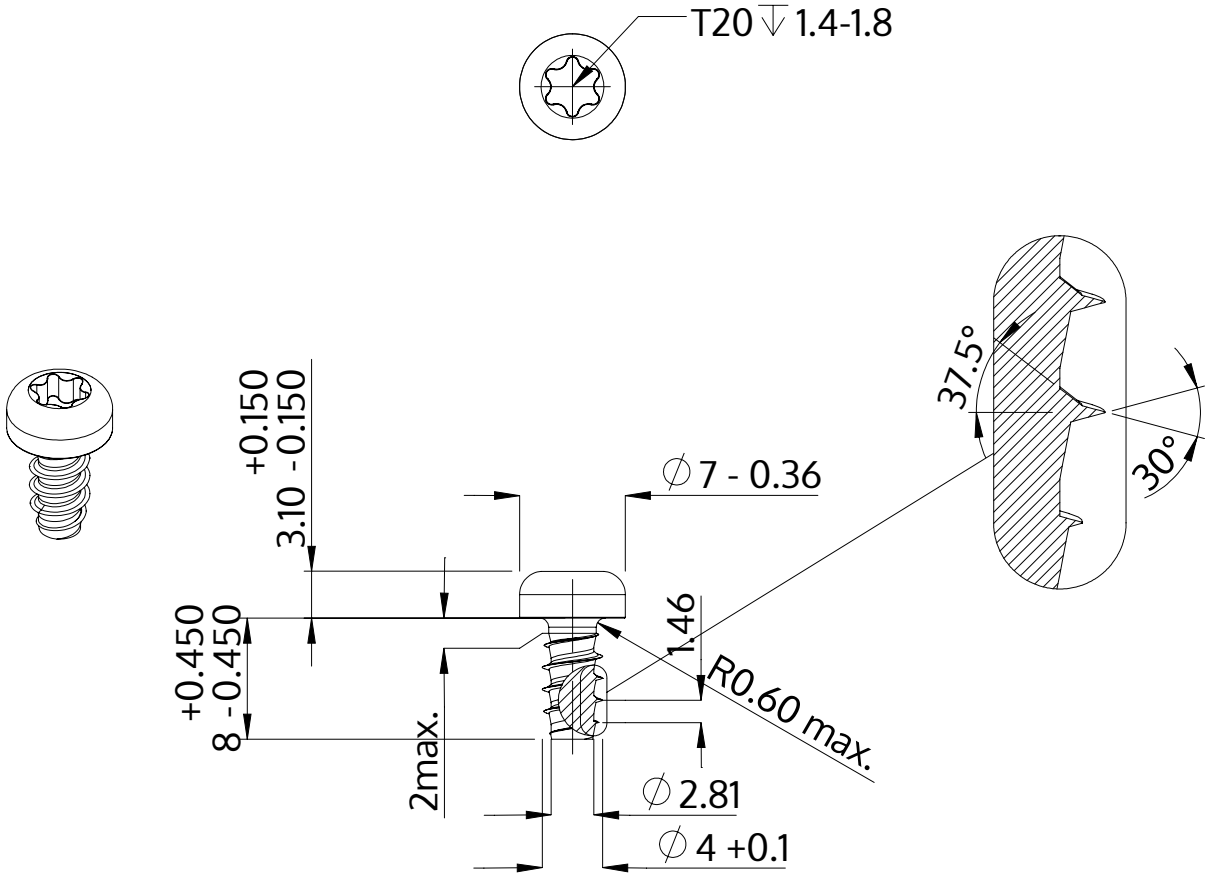


| | |
|---|---|
| Descripción | STP39 4.0x8.0 - T20 |
| Material | Acero, endurecido |
| Superficie | Zinc-Niquelado, pasivado negro/ sin Cr-VI, recocido, sellado |
| Peso | 1.129 kg / 1000 Piezas |

| | | |
|---|---|---|
| SCREWERK | **STP390400080B** | |
| Diseño métrico | Escalada 2:1 | 2024-10 |