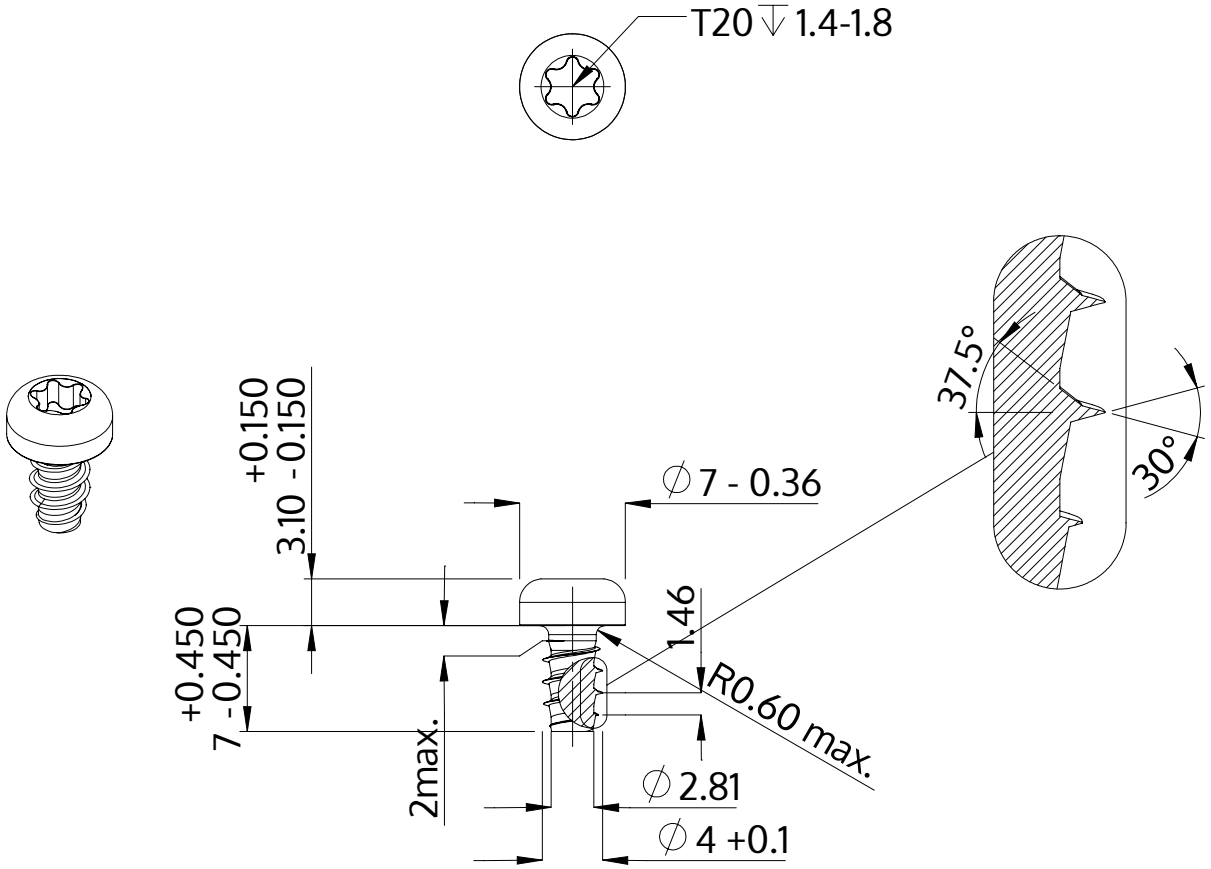

Beskrivning	STP39 4.0x7.0 - T20
Material	stål, härdat
Yta	förzinkad 5-7 µm, härdad, blå/transparent passiviserad
Vikt	1.068 kg / 1000 styck

SCREWERK	**STP390400070S**	
Metrisk skiss A4	Skala 2:1	2024-10