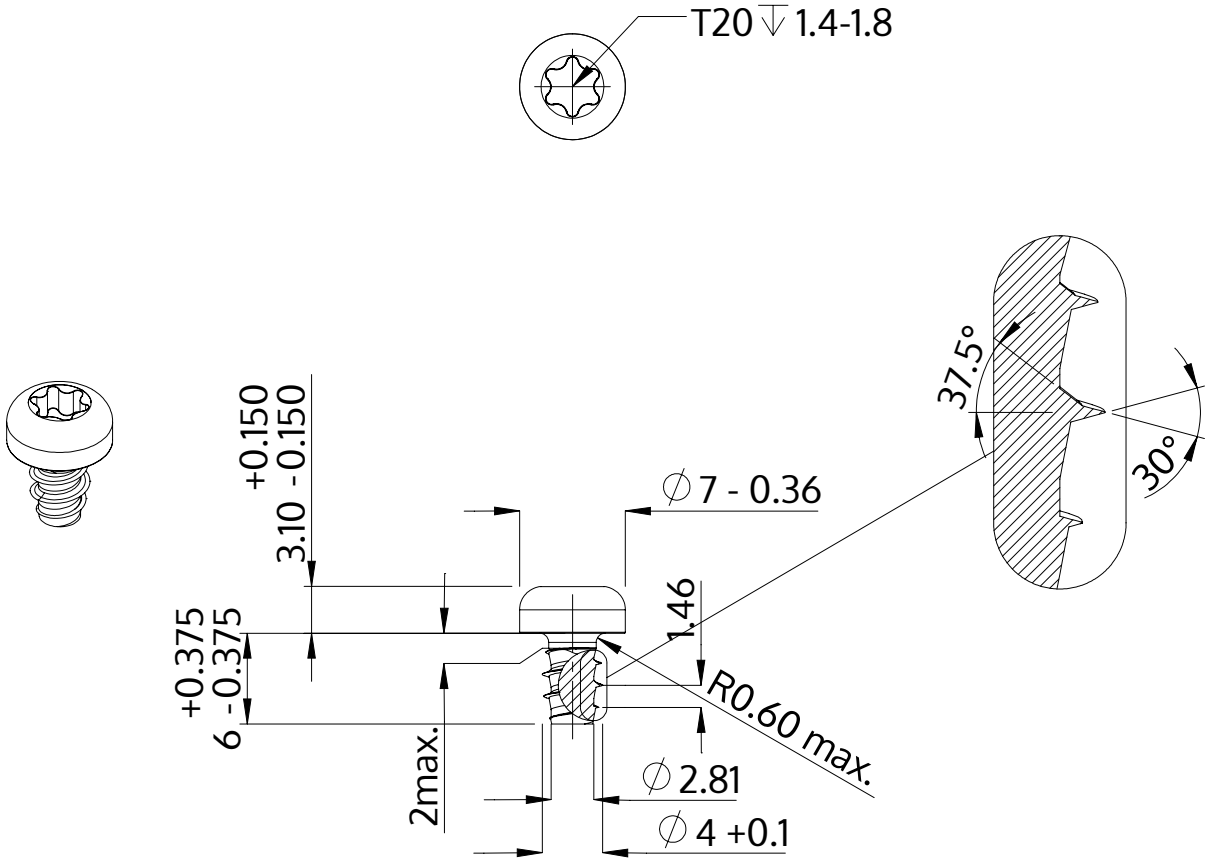

Beskrivning	STP39 4.0x6.0 - T20
Material	stål, härdat
Yta	ZnNi svart-passiviserad/Cr-VI-fri, härdad, förseglad
Vikt	1.007 kg / 1000 styck

SCREWERK	**STP390400060B**	
Metrisk skiss A4	Skala None:1	2024-04