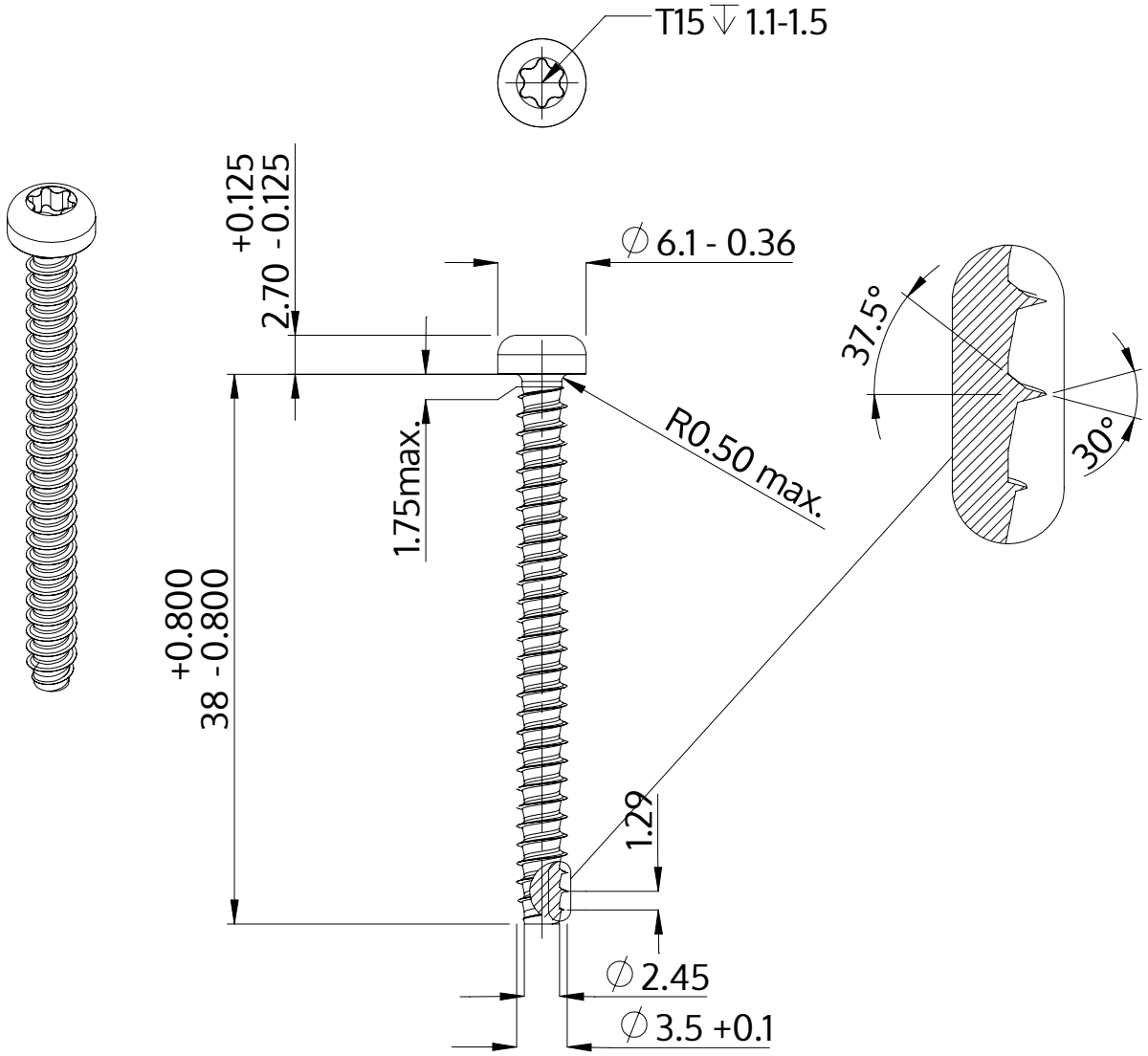

Beskrivning	STP39 3.5x38.0 - T15
Material	rostfritt stål A2
Yta	blank och passiviserad
Vikt	2.235 kg / 1000 styck

SCREWERK	**STP390350380E**	
Metrisk skiss A4	Skala 2:1	2024-10