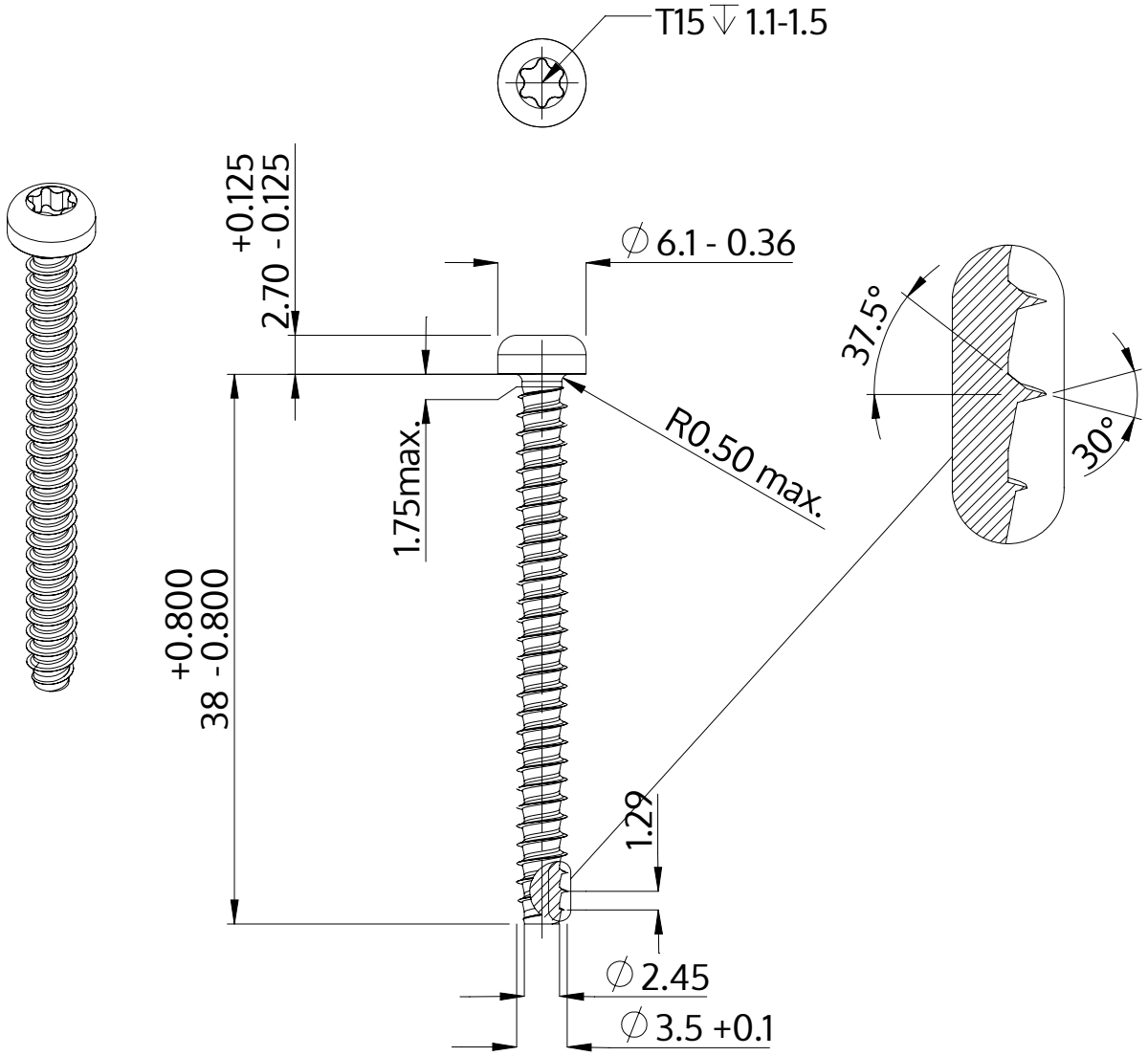

Beschrijving	STP39 3.5x38.0 - T15
Materiaal	roestvrij staal A2
Oppervlak	blank, geetst en gepassieveerd
Gewicht	2.235 kg / 1000 stuk

SCREWERK	**STP390350380E**	
Metrische tekening A4	Schaal 2:1	2024-10