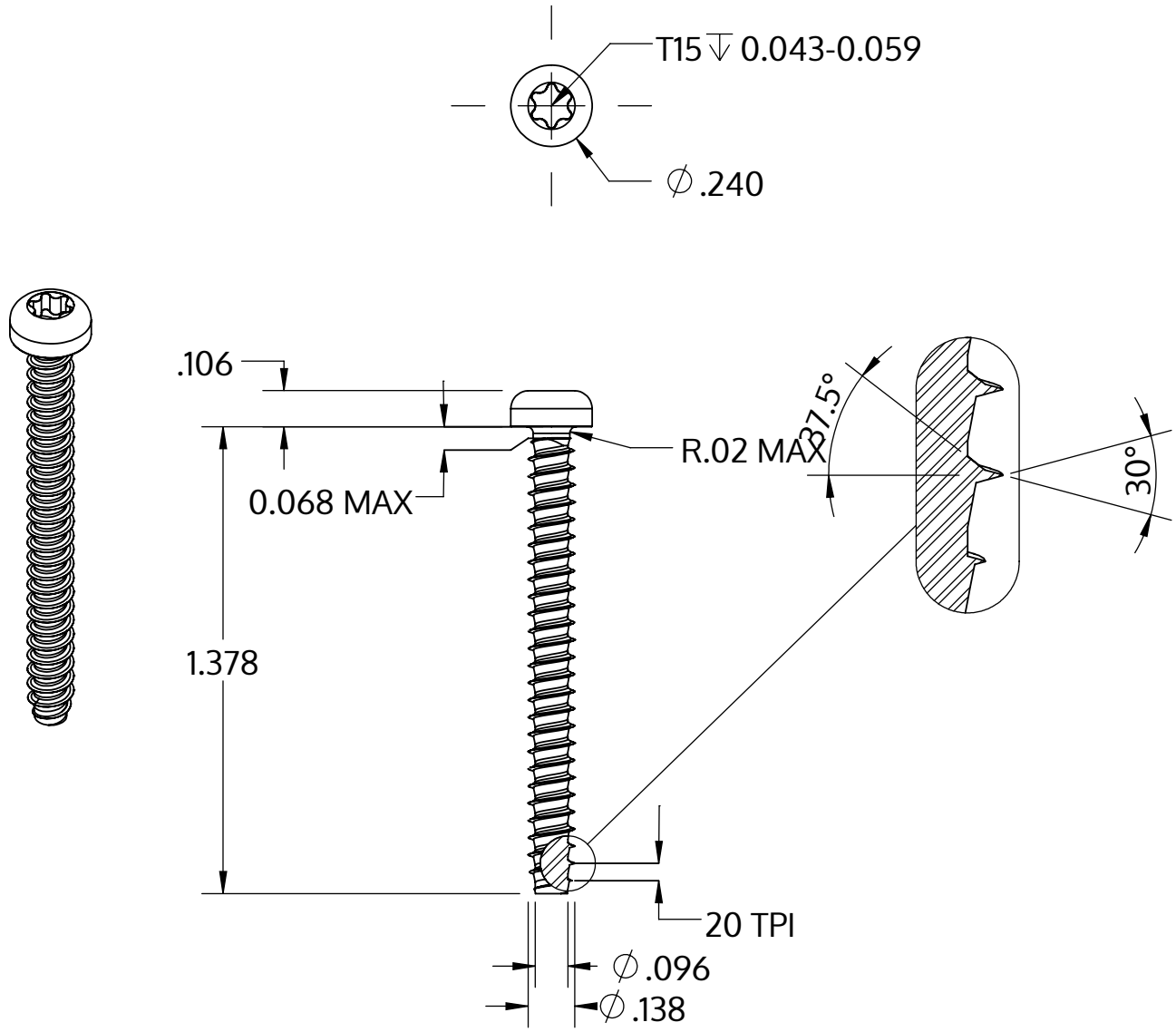


| | |
|---|---|
| Metric size | M3.5 x 1.29 mm |
| US size (converted) | #6-20 |
| | Tolerances [inch] |
| Length | +/- 0.031 |
| Head diameter | +0 / -0.014 |
| Head height | +/- 0.004 |
| Thread diameter | +0.003 / -0 |

| | |
|---|---|
| Beschreibung | STP39 3.5x35.0 - T15 |
| Werkstoff | Edelstahl A2 |
| Oberfläche | blank, gebeizt und passiviert |
| Gewicht | 2.094 kg / 1000 Stück |

| | | |
|---|---|---|
| SCREWERK | **STP390350350E** | |
| Zoll Zeichnung Größe A | Skalierung 2:1 | 2024-10 |