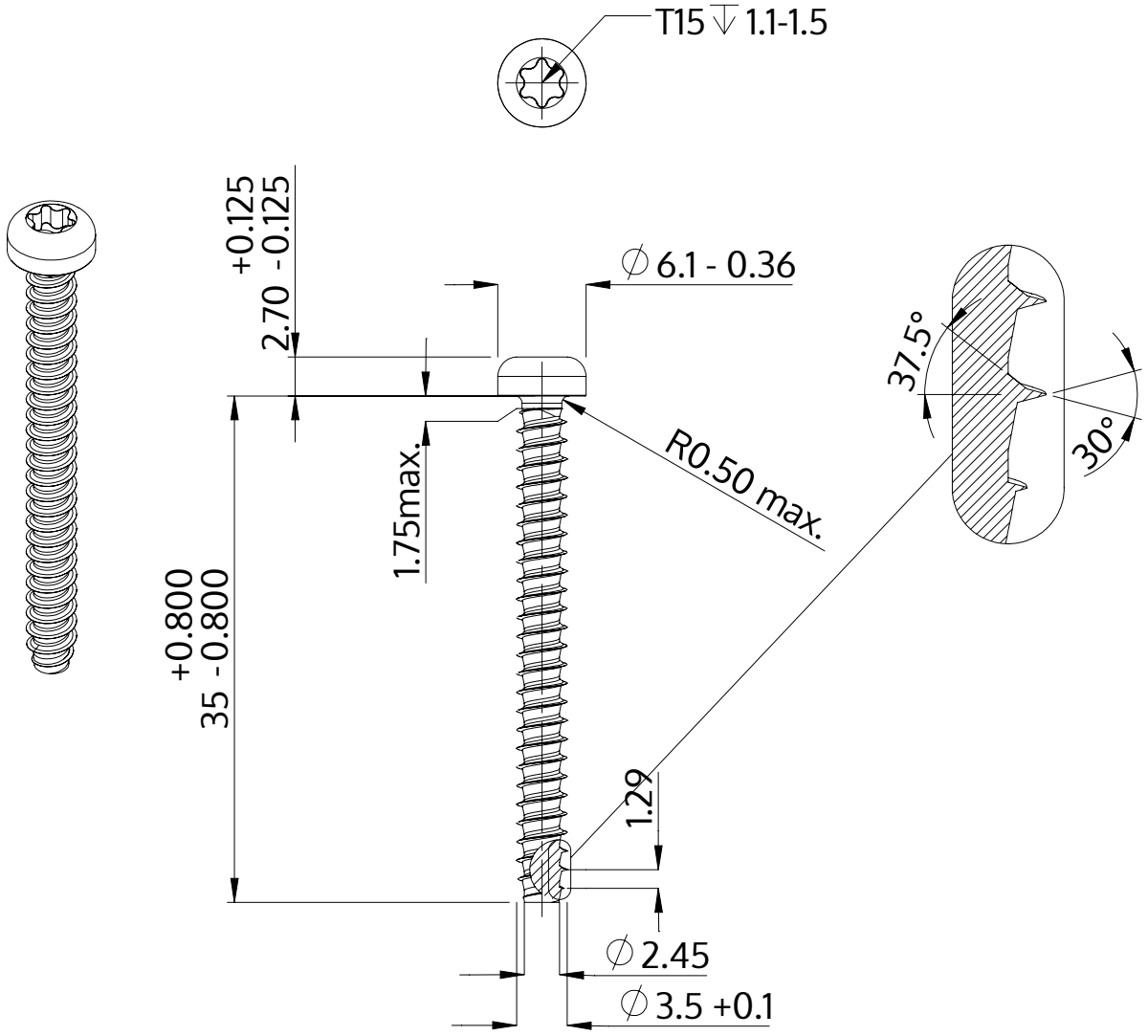

Beskrivning	STP39 3.5x35.0 - T15
Material	stål, härdat
Yta	ZnNi svart-passiviserad/Cr-VI-fri, härdad, förseglad
Vikt	2.094 kg / 1000 styck

SCREWERK	**STP390350350B**	
Metrisk skiss A4	Skala 2:1	2024-10