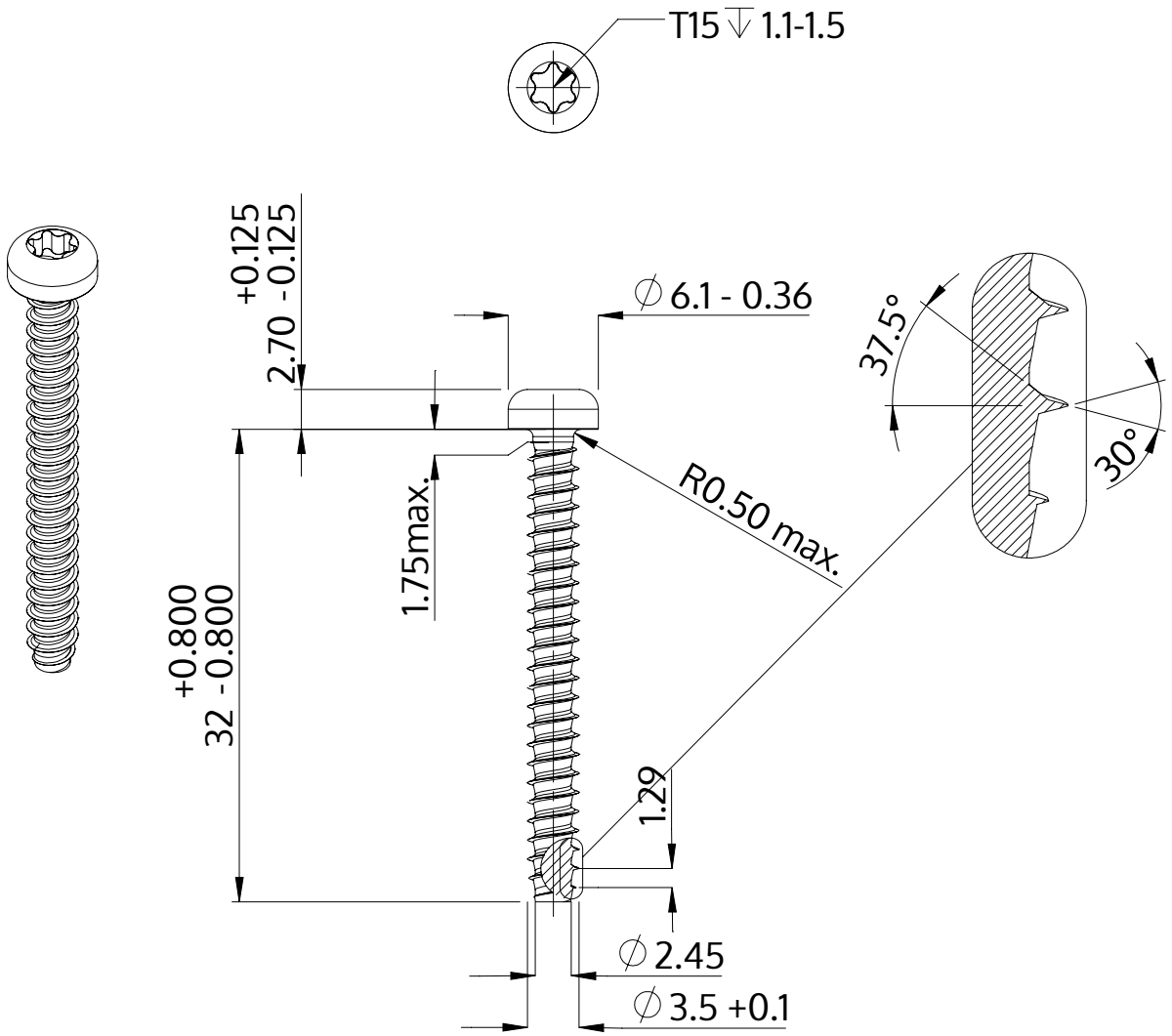

Descrizione	STP39 3.5x32.0 - T15
Materiale	acciaio, temprato
Superficie	zincato 5-7 micron, ricotto, blu / trasparente passivato
Peso	1.952 kg / 1000 pezzi

SCREWERK	**STP390350320S**	
Disegno metrico A4	Scala None:1	2024-04