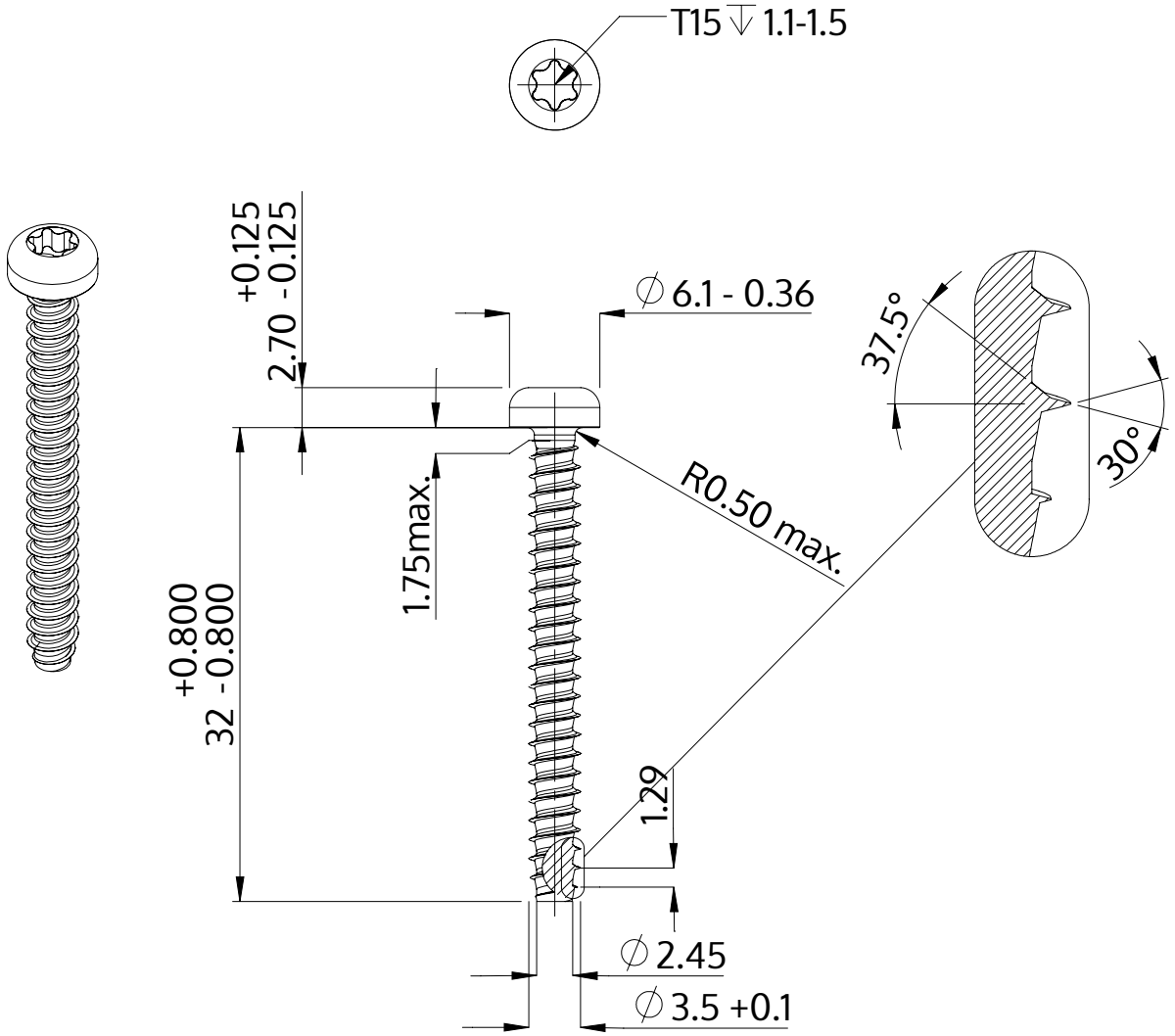

Beschreibung	STP39 3.5x32.0 - T15
Werkstoff	Stahl, vergütet
Oberfläche	verzinkt 5-7 µm, getempert, blau / transparent passiviert
Gewicht	1.952 kg / 1000 Stück

SCREWERK	**STP390350320S**	
Metrische Zeichnung A4	Skalierung 2:1	2024-10