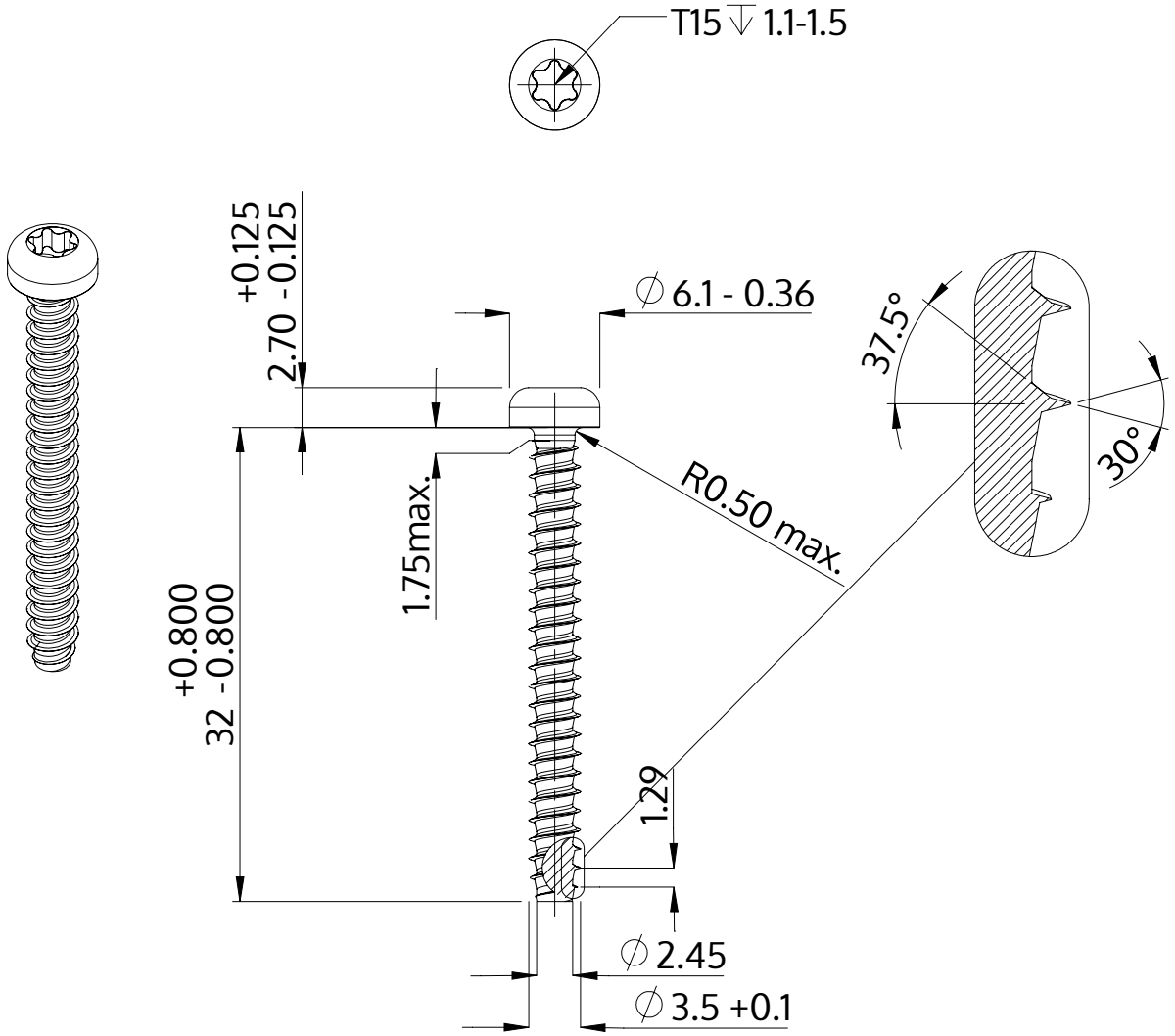

Descripción	STP39 3.5x32.0 - T15
Material	Acero Inoxidable A2
Superficie	Laminado brillante, barnizado y pasivado
Peso	1.952 kg / 1000 Piezas

SCREWERK	**STP390350320E**	
Diseño métrico	Escalada 2:1	2024-10