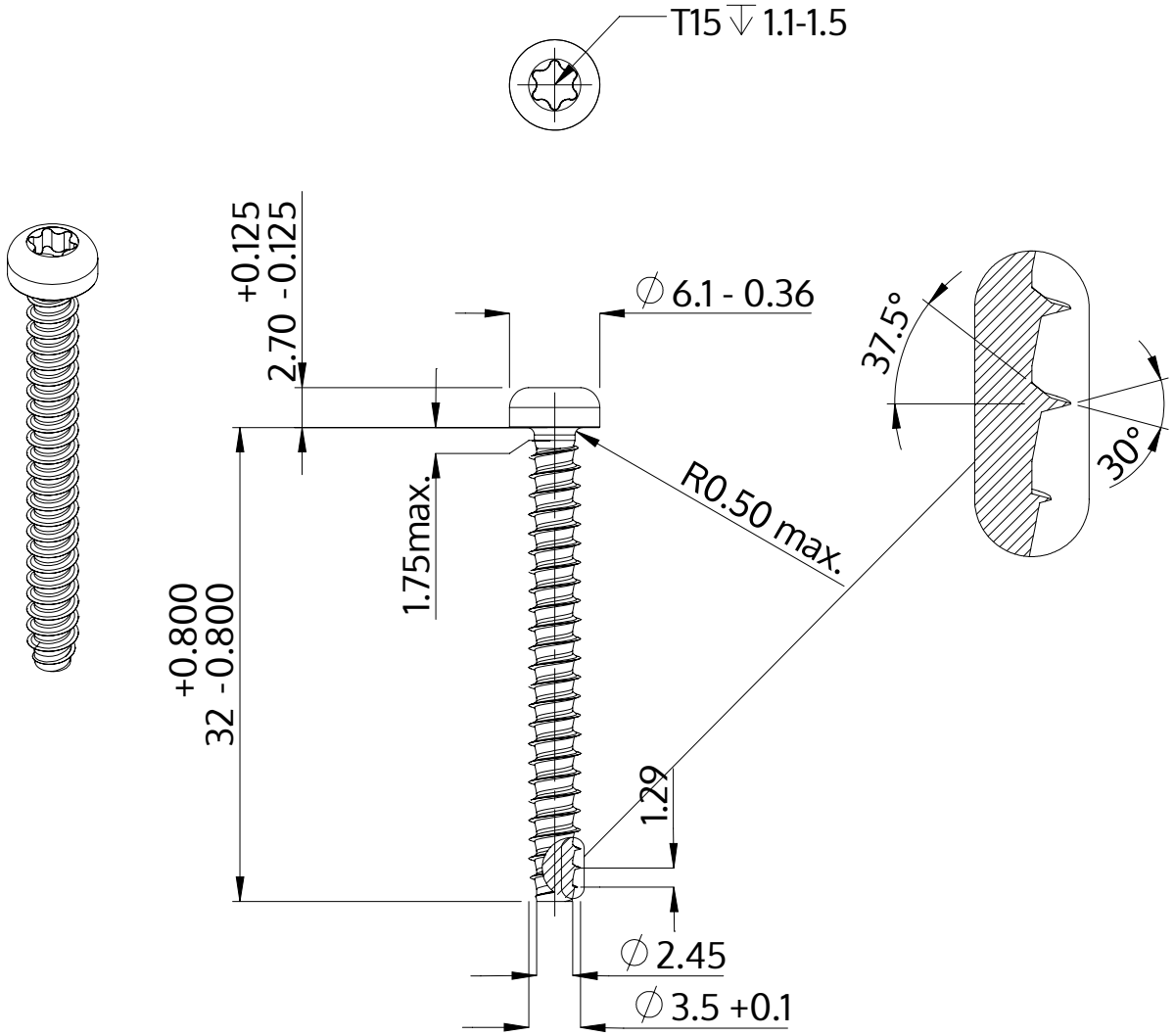

Descrição	STP39 3.5x32.0 - T15
Material	aço, endurecido
Superfície	Zincado Niquelado Galvanizado, Passivado negro
Peso	1.952 kg / 1000 peças

SCREWERK	**STP390350320B**	
Desenho Métrico A4	Escala 2:1	2024-10