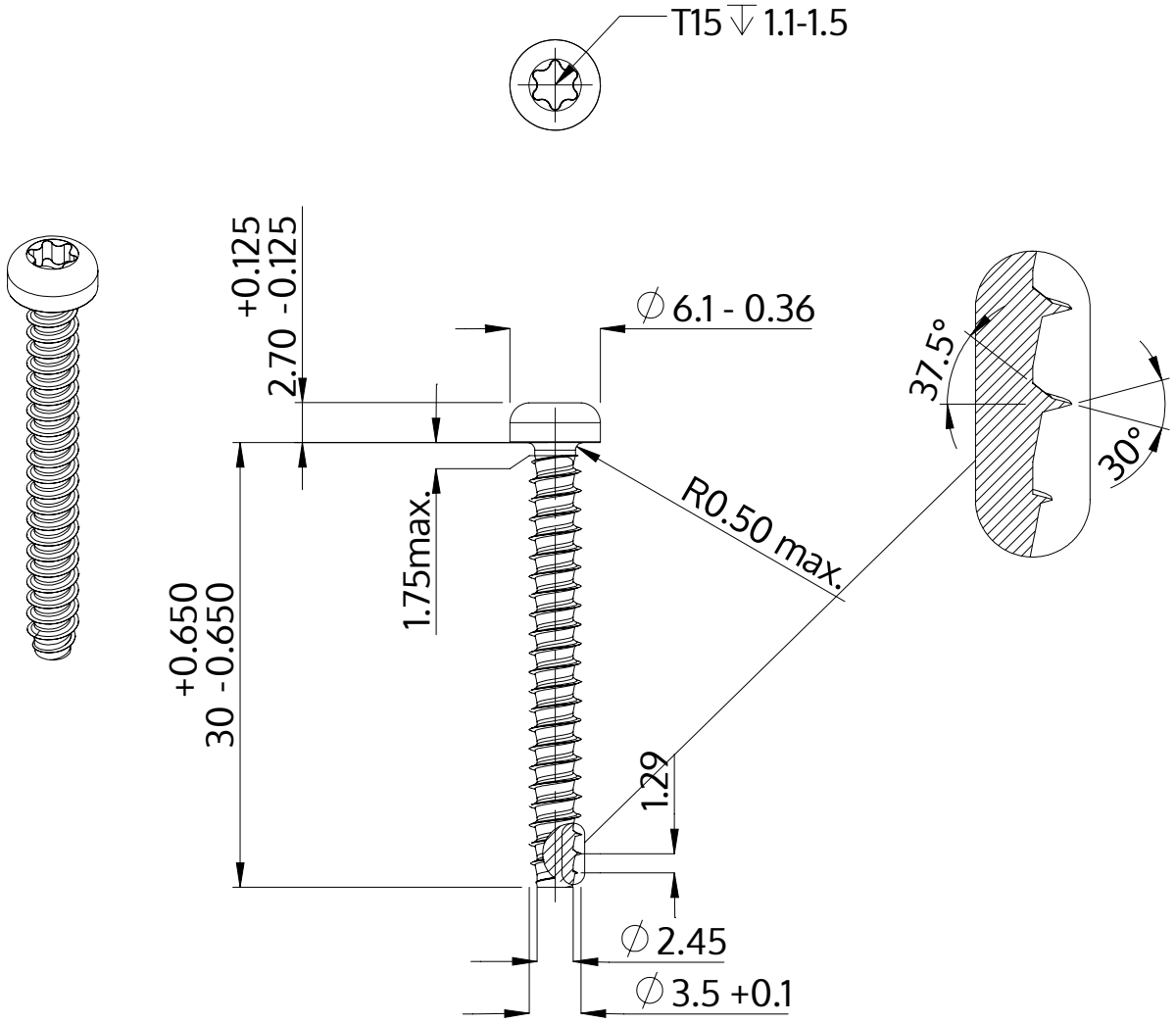

Açıklaması	STP39 3.5x30.0 - T15
Malzeme	Paslanmaz Çelik A4
Kaplama	Parlak, cilalanmış ve pasifleştirilmiştir
Ağırlık	1.857 kg / 1000 Adet

SCREWERK	**STP390350300C**	
Metrik çizim A4	Ölçeklendirme 2:1	2024-10