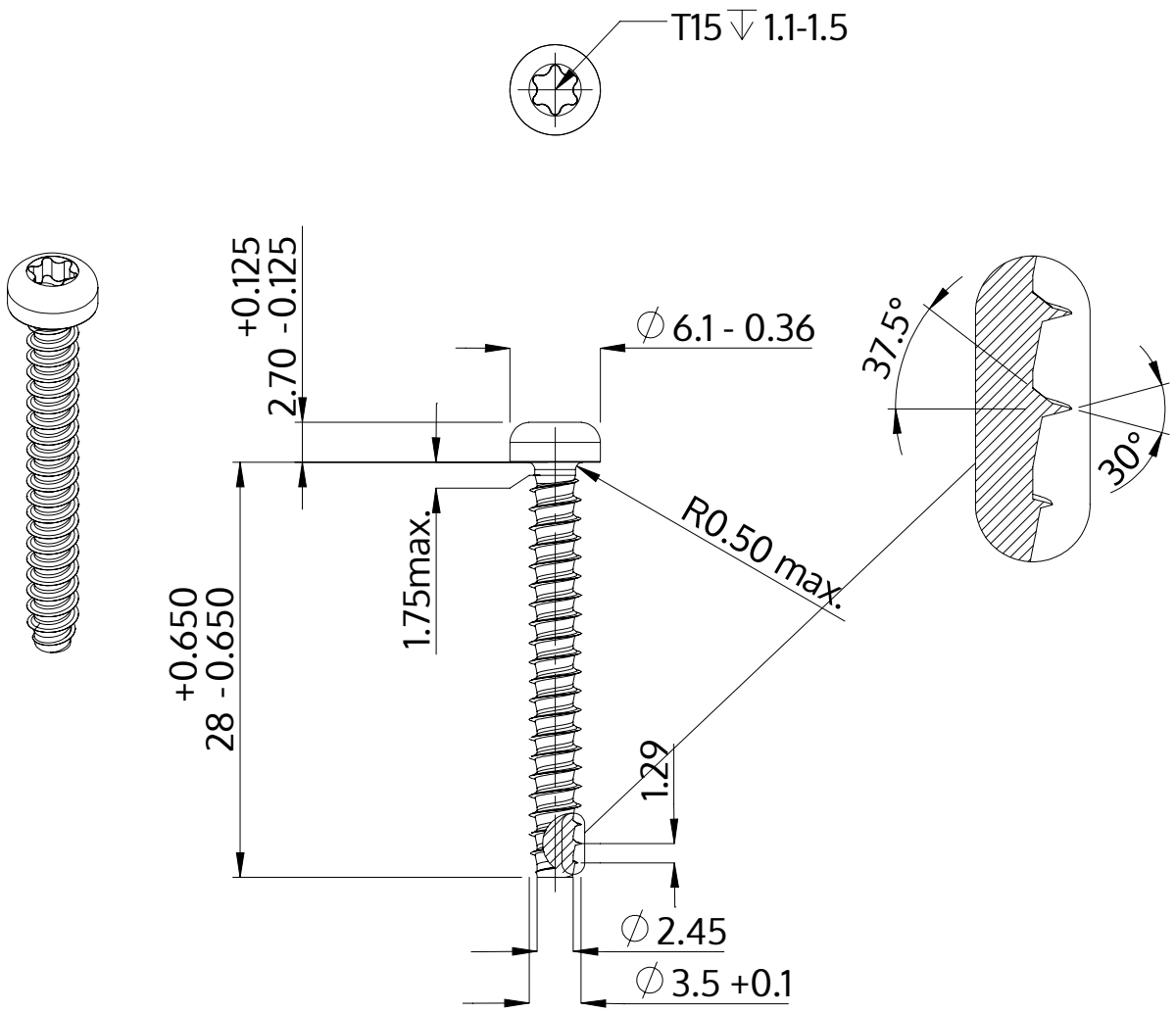

Description	STP39 3.5x28.0 - T15
Matière	Acier,trempé et revenu
Surface	zinguée 5-7 µm,recuit, bleue / passivée avec transparence
Poids	1.763 kg / 1000 Unité

SCREWERK	**STP390350280S**	
Dessin métrique A4	Redimensionner 2:1	2024-10