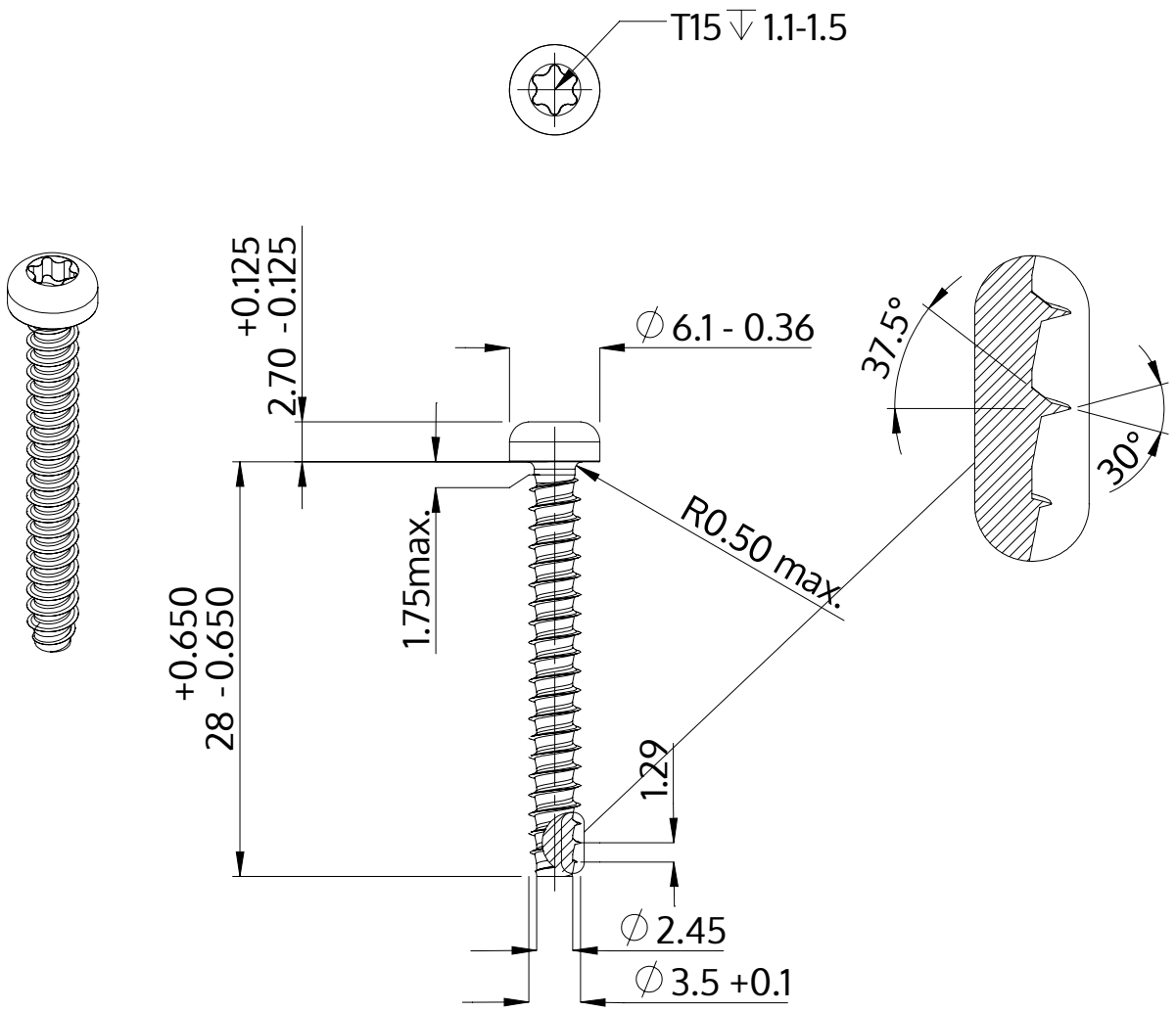

Descrizione	STP39 3.5x28.0 - T15
Materiale	acciaio inossidabile A4
Superficie	bianco-decapato e passivato
Peso	1.763 kg / 1000 pezzi

SCREWERK	**STP390350280C**	
Disegno metrico A4	Scala 2:1	2024-10