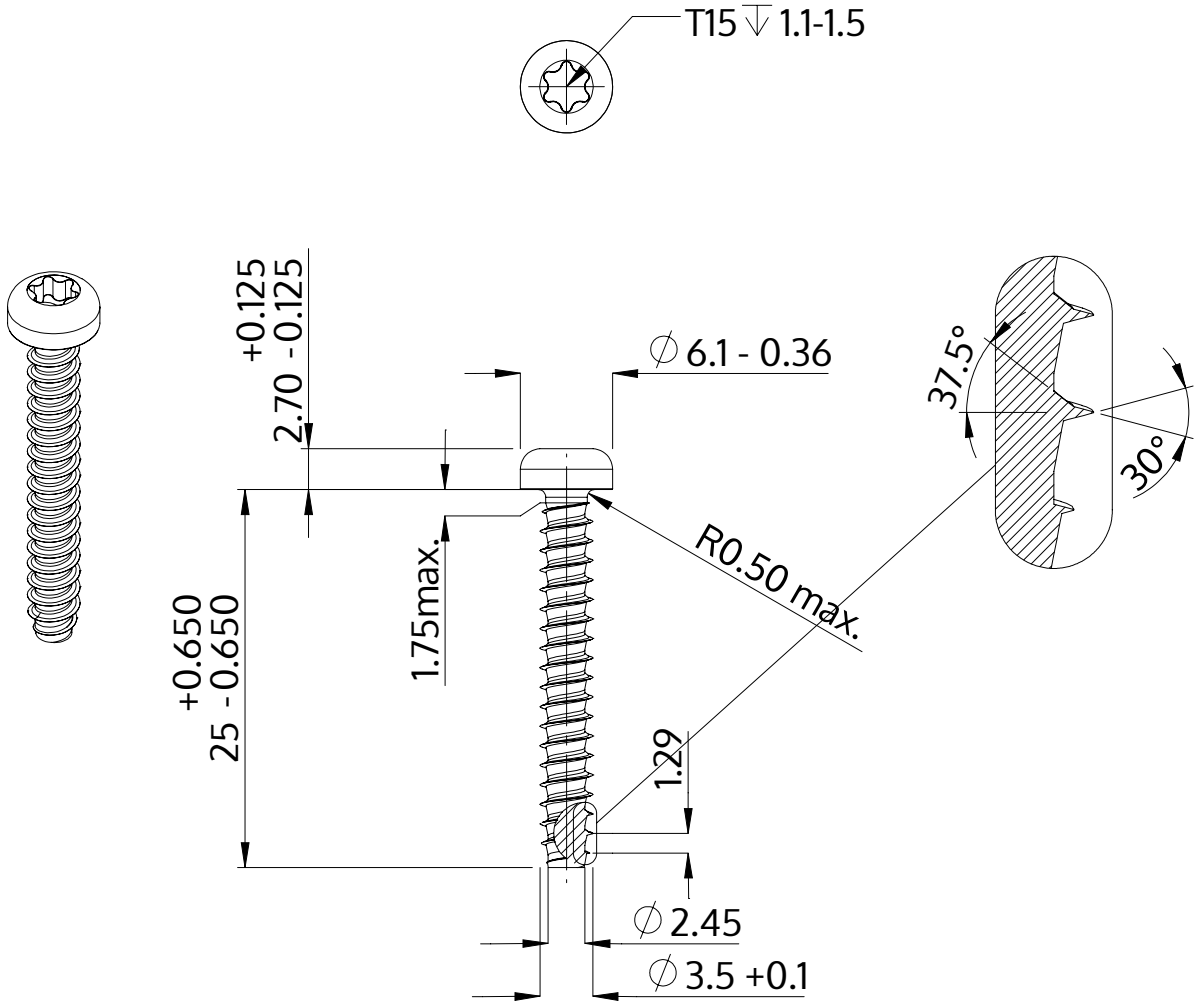

Açıklaması	STP39 3.5x25.0 - T15
Malzeme	Çelik, sertleştirilmiş
Kaplama	ZnNi siyah-pasifleştirilmiştir, temperlenmistir, kaplanmış
Ağırlık	1.621 kg / 1000 Adet

SCREWERK	**STP390350250B**	
Metrik çizim A4	Ölçeklendirme None:1	2024-05