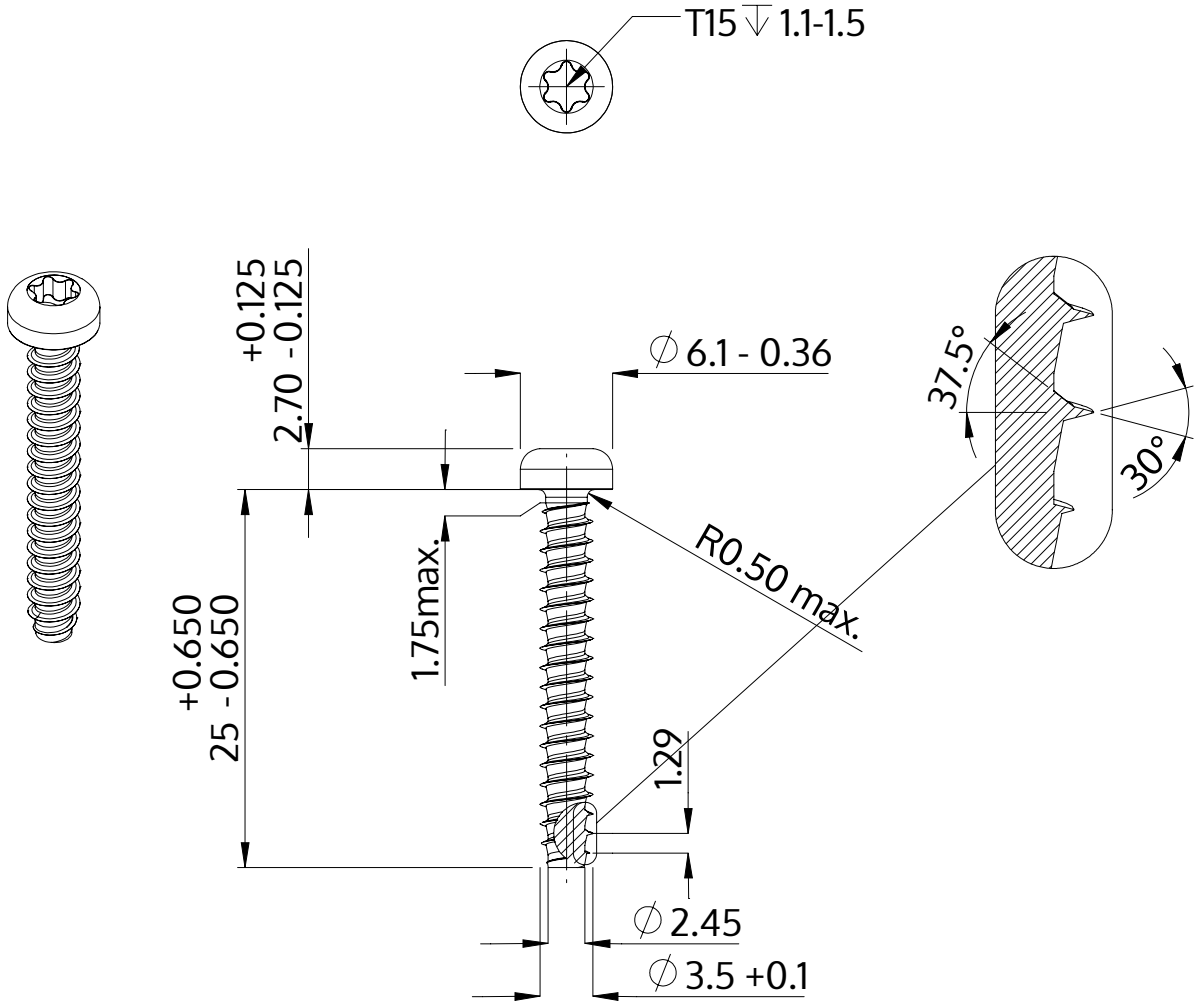

Beschreibung	STP39 3.5x25.0 - T15
Werkstoff	Stahl, vergütet
Oberfläche	ZnNi min. 5µm, schwarz passiviert, getempert, versiegelt
Gewicht	1.621 kg / 1000 Stück

SCREWERK	**STP390350250B**	
Metrische Zeichnung A4	Skalierung 2:1	2024-10