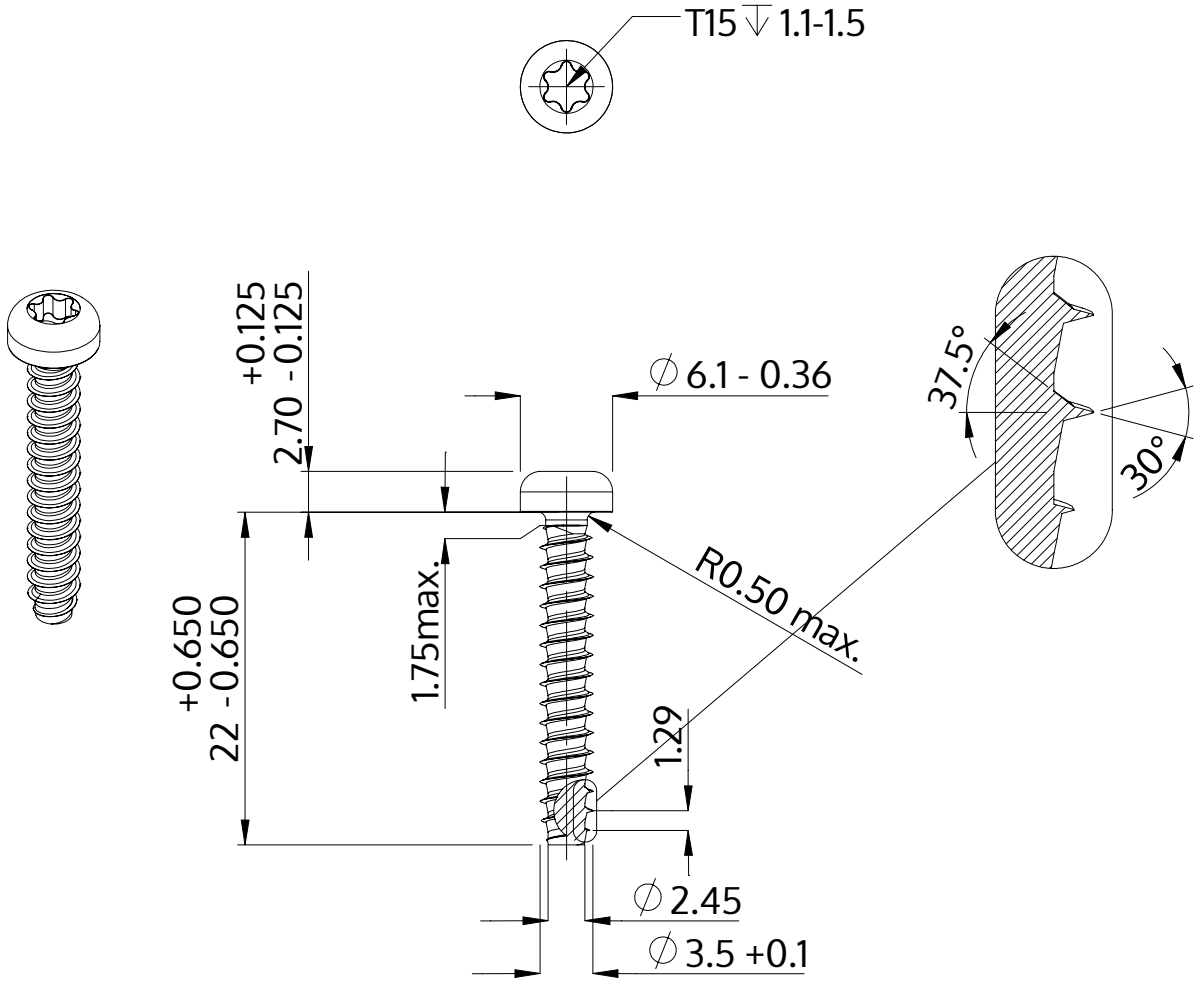

Описание	STP39 3.5x22.0 - T15
Материал	Нержавеющая сталь A4
Поверхность	Светлый отжиг и пассивация
Вес	1.479 kg / 1000 Штука

SCREWERK	**STP390350220C**	
Метрический чертеж A4	Шкала None:1	2024-04