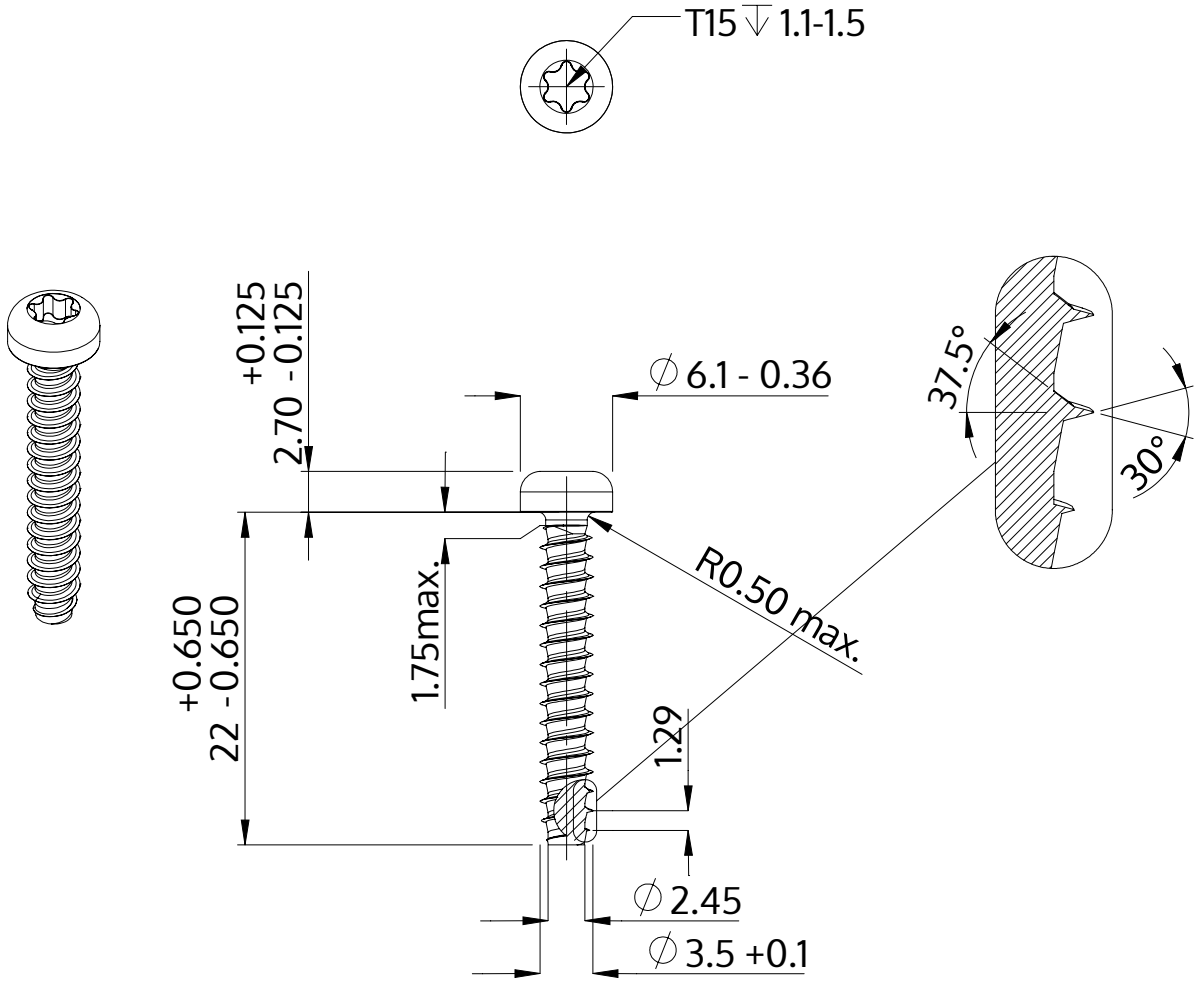

Descrição	STP39 3.5x22.0 - T15
Material	inox A4
Superfície	Decapado e passivado
Peso	1.479 kg / 1000 peças

SCREWERK	**STP390350220C**	
Desenho Métrico A4	Escala 2:1	2024-10