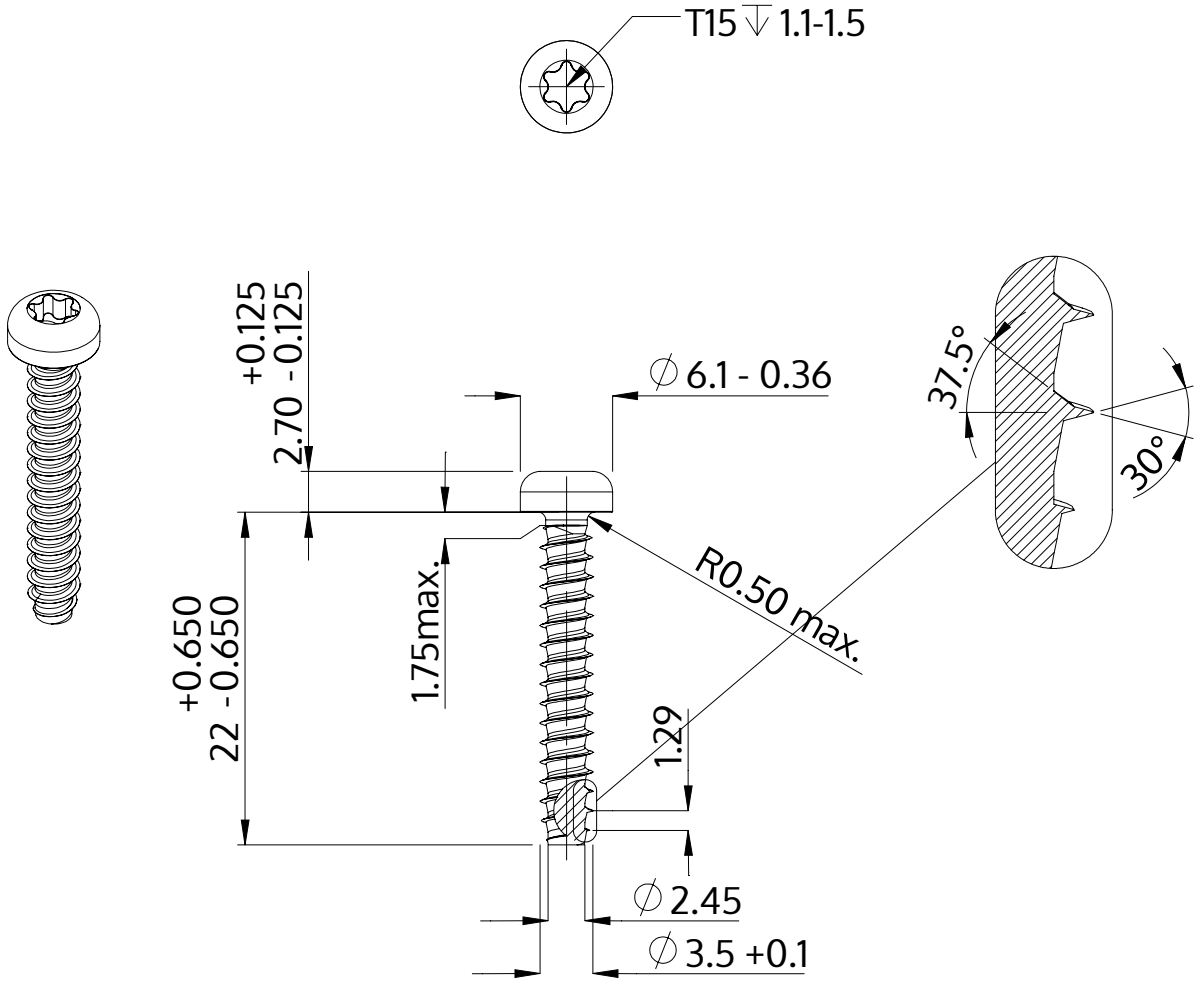

Beschreibung	STP39 3.5x22.0 - T15
Werkstoff	Edelstahl A4
Oberfläche	blank, gebeizt und passiviert
Gewicht	1.479 kg / 1000 Stück

SCREWERK	**STP390350220C**	
Metrische Zeichnung A4	Skalierung 2:1	2024-10