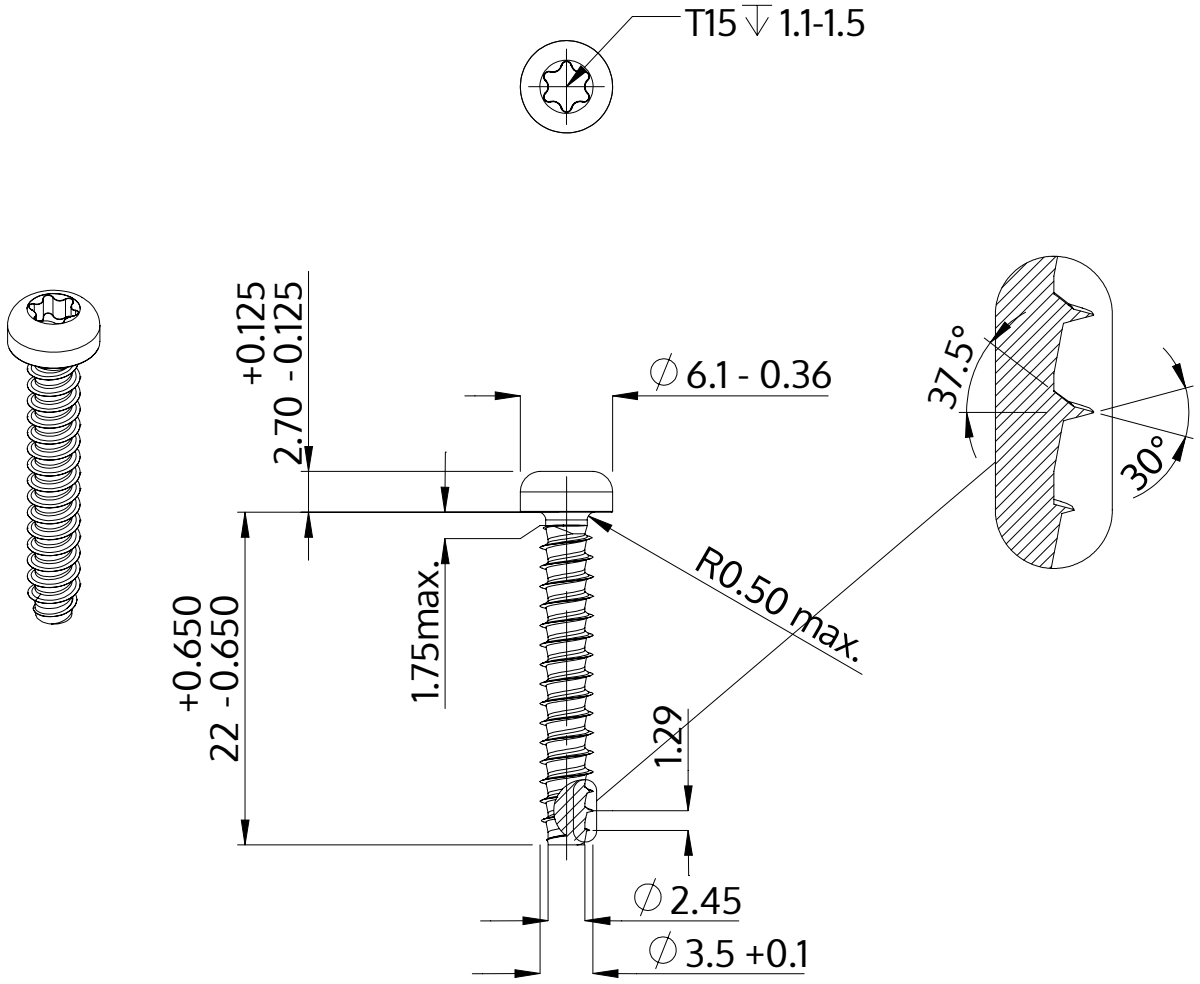

Popis	STP39 3.5x22.0 - T15
Materiál	Temperovaná ocel
Povrch	ZiNi černá-pasivovaná+temperovaná+utěsněná
Hmotnost	1.479 kg / 1000 Kus

SCREWERK	**STP390350220B**	
Metric výkres A4	Měřítko 2:1	2024-10