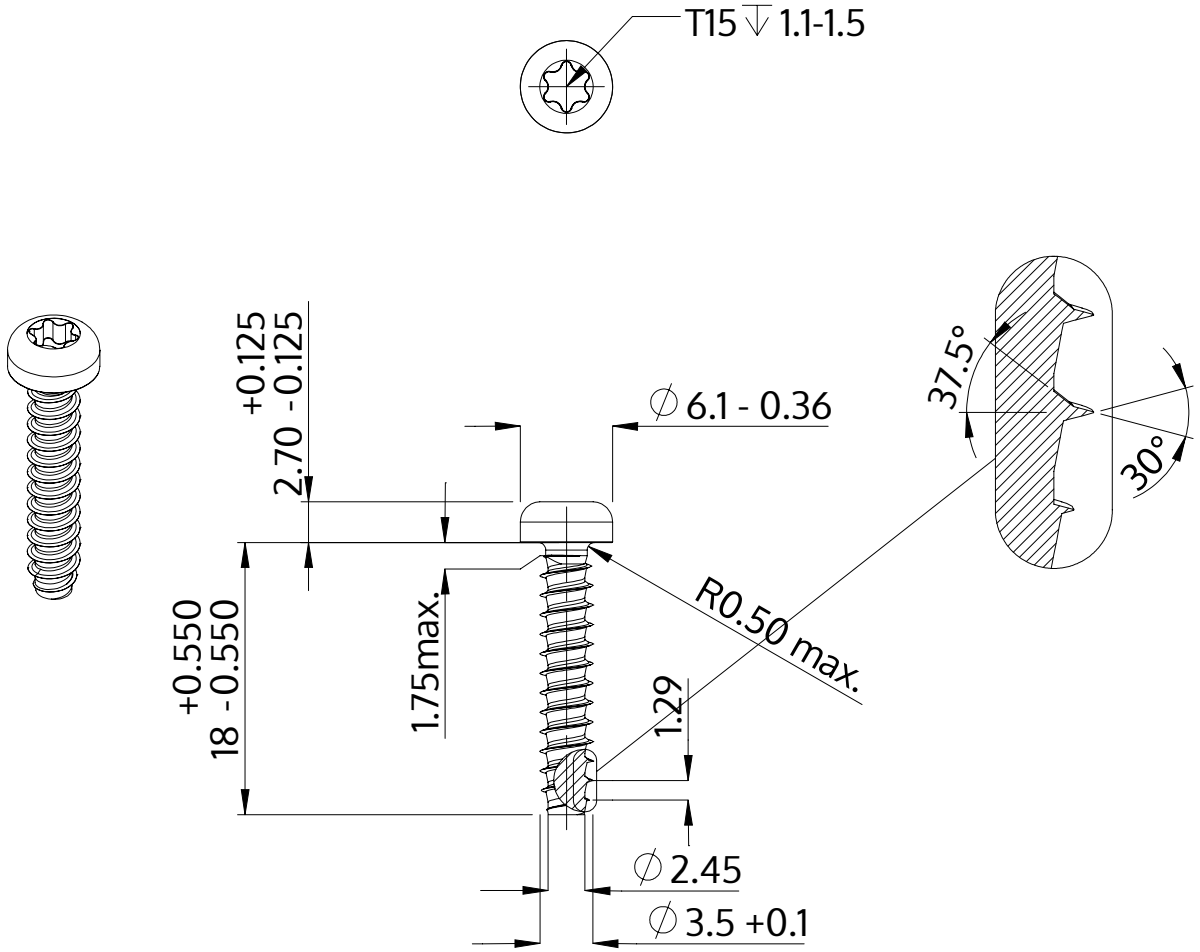

Descrizione	STP39 3.5x18.0 - T15
Materiale	acciaio inossidabile A2
Superficie	bianco-decapato e passivato
Peso	1.290 kg / 1000 pezzi

SCREWERK	**STP390350180E**	
Disegno metrico A4	Scala 2:1	2024-10