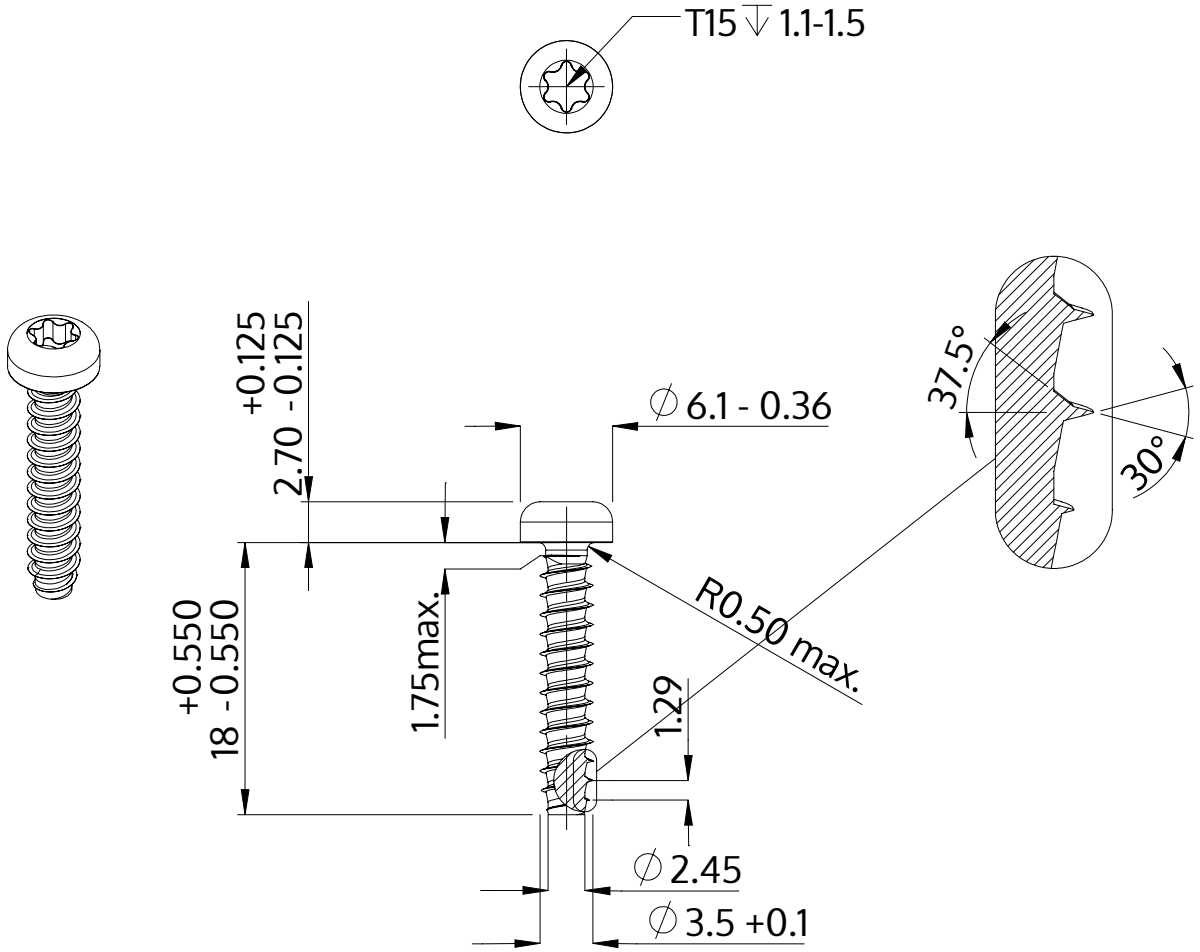

Beskrivelse	STP39 3.5x18.0 - T15
Materiale	Ædelstål A4
Overflade	blank, bejdset og passiveret
Vægt	1.290 kg / 1000 stykke

SCREWERK	**STP390350180C**	
Metrisk tegning A4	Skalering 2:1	2024-10