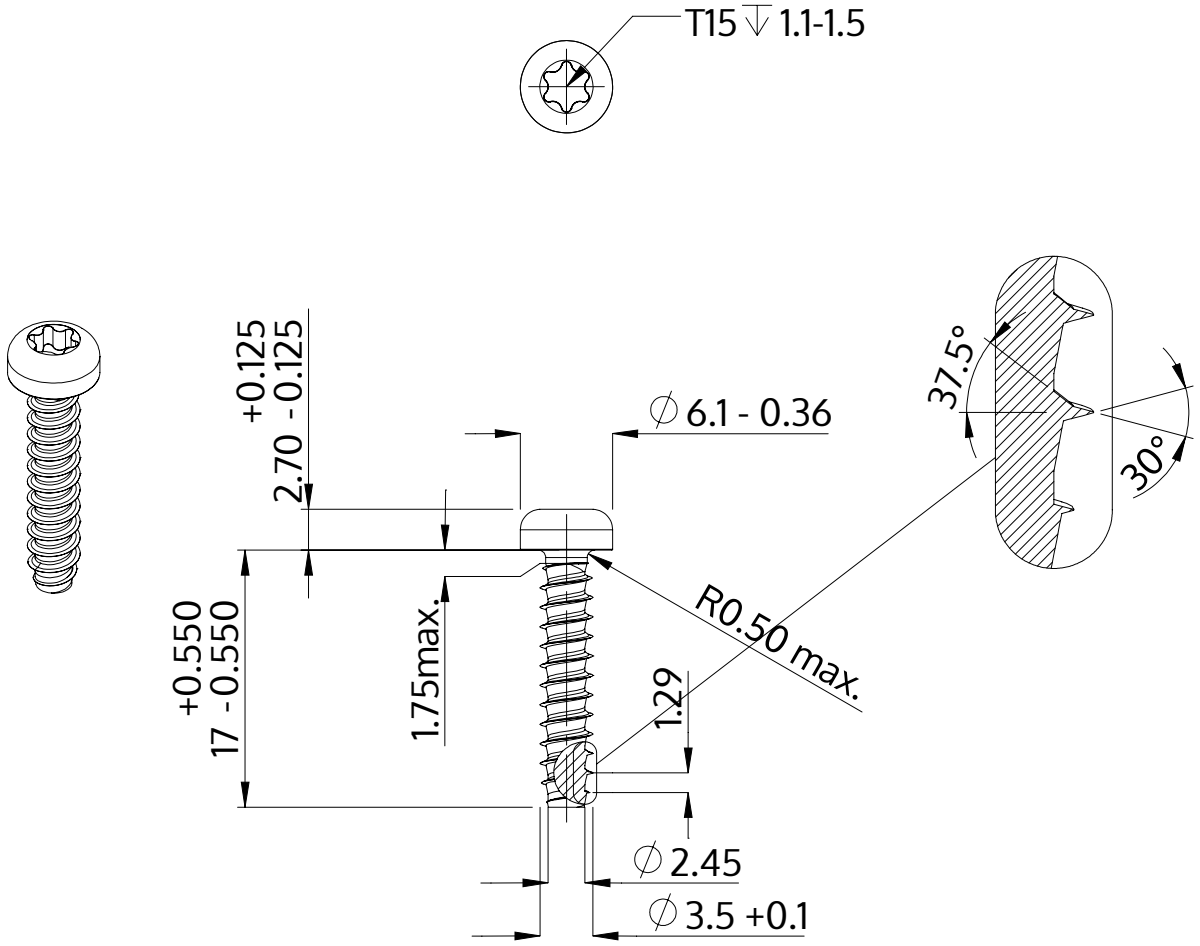

Описание	STP39 3.5x17.0 - T15
Материал	Нержавеющая сталь A2
Поверхность	Светлый отжиг и пассивация
Вес	1.243 kg / 1000 Штука

SCREWERK	**STP390350170E**	
Метрический чертеж A4	Шкала 2:1	2024-10