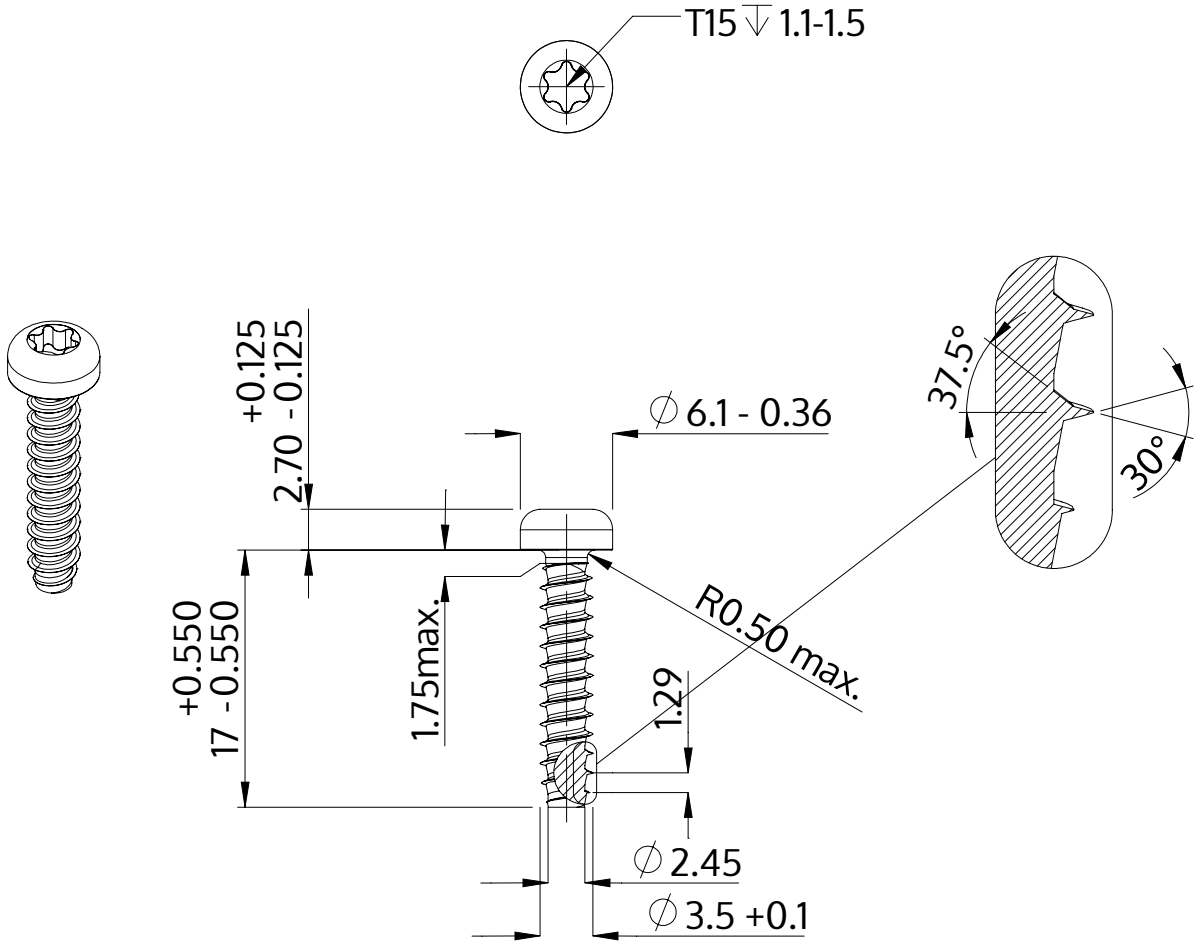

Описание	STP39 3.5x17.0 - T15
Материал	неръждаема стомана A4
Повърхност	гланциран, полиран, пасиваран
Тегло	1.243 kg / 1000 Бройка

SCREWERK	**STP390350170C**	
Метричен дизайн A4	Мащаб 2:1	2024-10