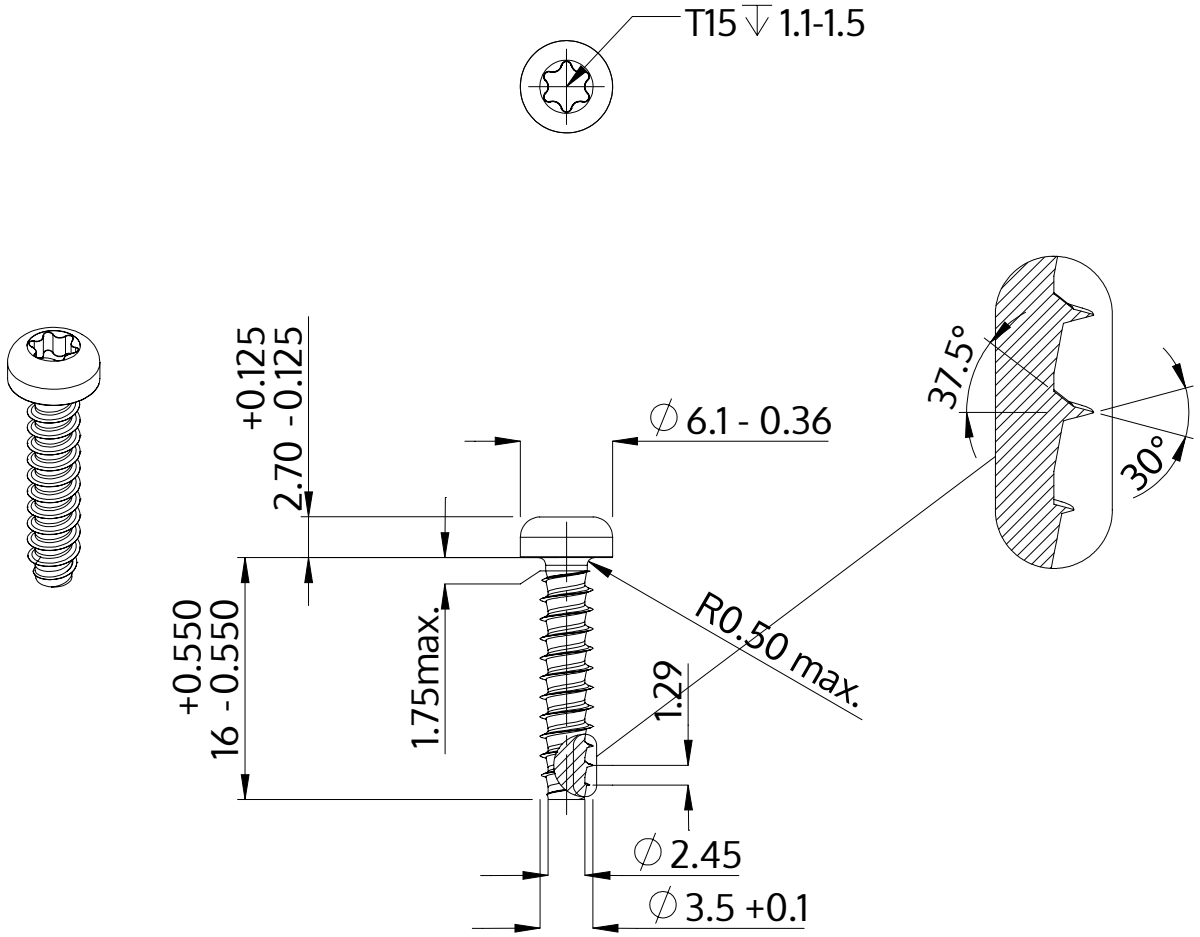

Описание	STP39 3.5x16.0 - T15
Материал	стомана, закалена
Повърхност	Цинково покритие 5-7 µm,топлинна обработка, синьо / прозрачно пасивиране
Тегло	1.196 kg / 1000 Бройка

SCREWERK	**STP390350160S**	
Метричен дизайн A4	Мащаб 2:1	2024-10