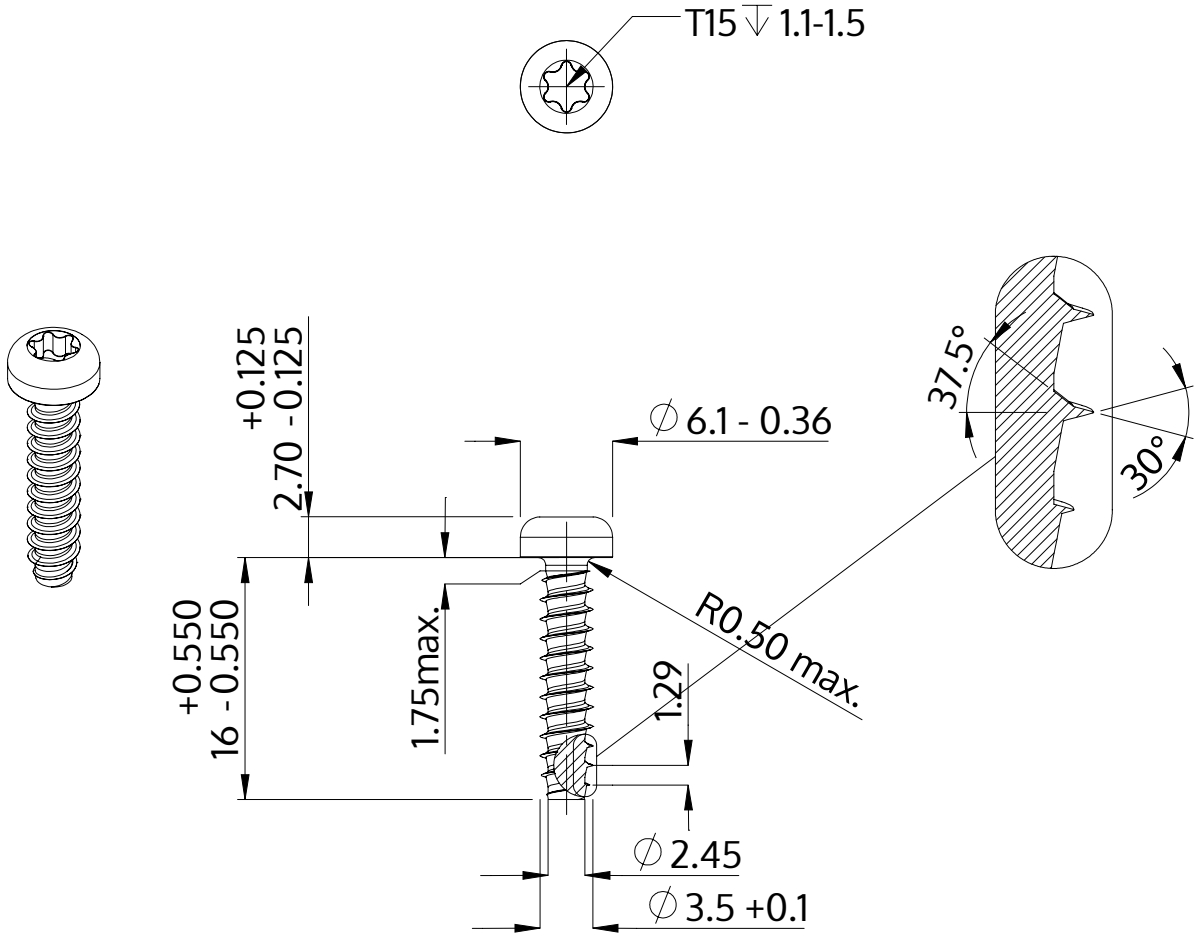

Beschreibung	STP39 3.5x16.0 - T15
Werkstoff	Edelstahl A2
Oberfläche	blank, gebeizt und passiviert
Gewicht	1.196 kg / 1000 Stück

SCREWERK	**STP390350160E**	
Metrische Zeichnung A4	Skalierung 2:1	2024-10