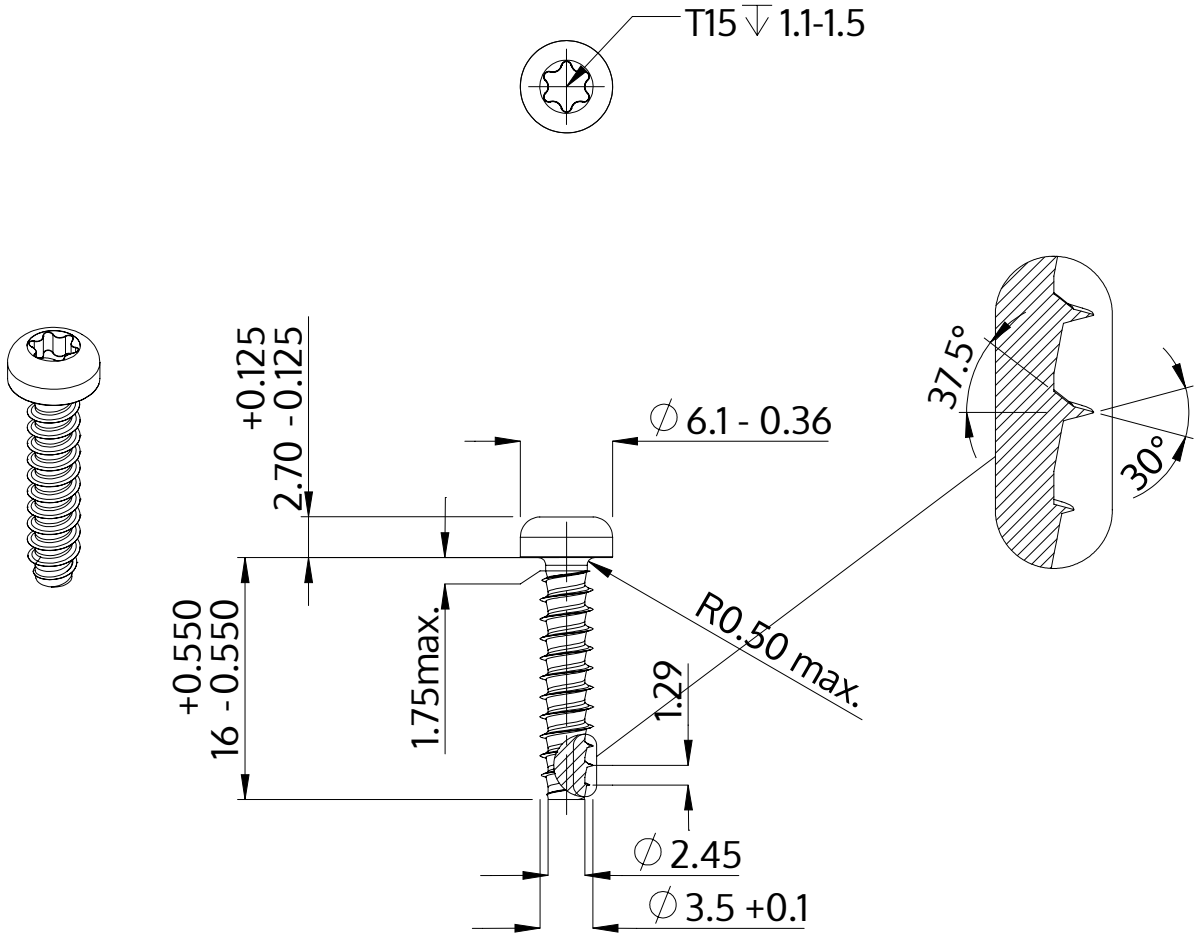

Opis	STP39 3.5x16.0 - T15
Materiał	Stal szlachetna A4
Powierzchnia	Prosta, bejcowana i pasywowana
Waga	1.196 kg / 1000 sztuk

SCREWERK	**STP390350160C**	
Rysunek metryczny A4	Skala 2:1	2024-10