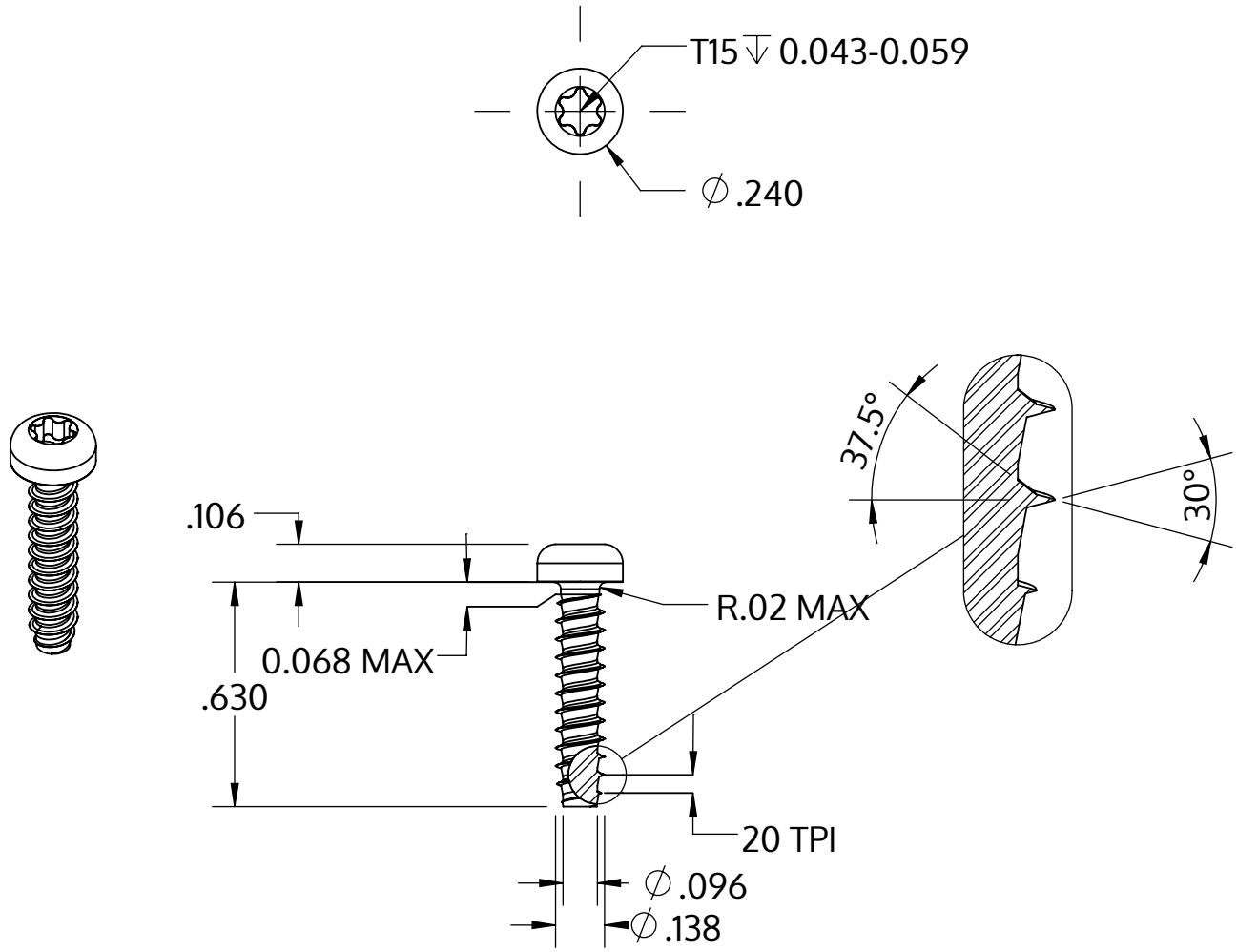

Metric size	M3.5 x 1.29 mm
US size (converted)	#6-20
	Tolerances [inch]
Length	+/- 0.021
Head diameter	+0 / -0.014
Head height	+/- 0.004
Thread diameter	+0.003 / -0

Beskrivelse	STP39 3.5x16.0 - T15
Materiale	Ædelstål A4
Overflade	blank, bejdset og passiveret
Vægt	1.196 kg / 1000 stykke

SCREWERK	**STP390350160C**	
_Zoll Zeichnung Größe A	Skalering 2:1	2024-10