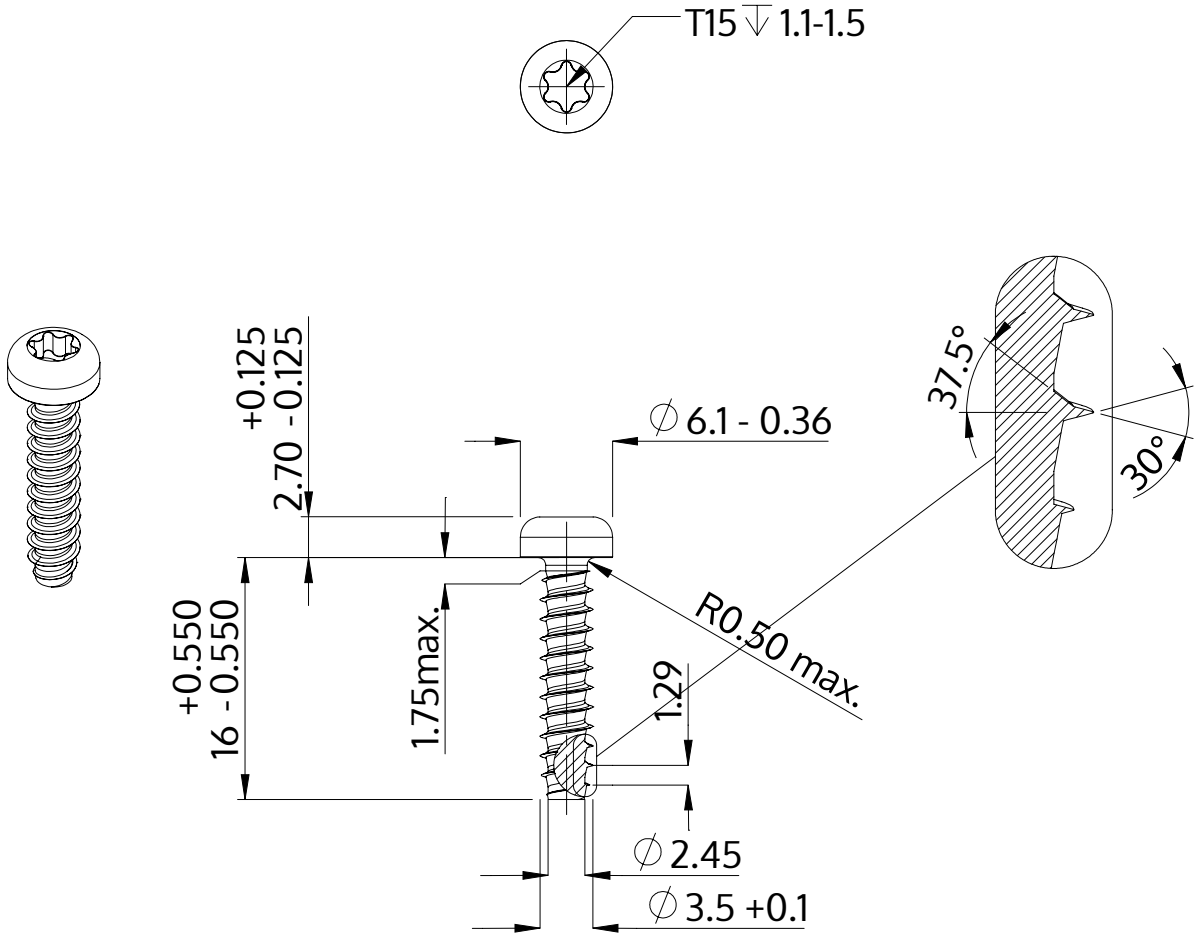

Beskrivelse	STP39 3.5x16.0 - T15
Materiale	Ædelstål A4
Overflade	blank, bejdset og passiveret
Vægt	1.196 kg / 1000 stykke

SCREWERK	**STP390350160C**	
Metrisk tegning A4	Skalering 2:1	2024-10