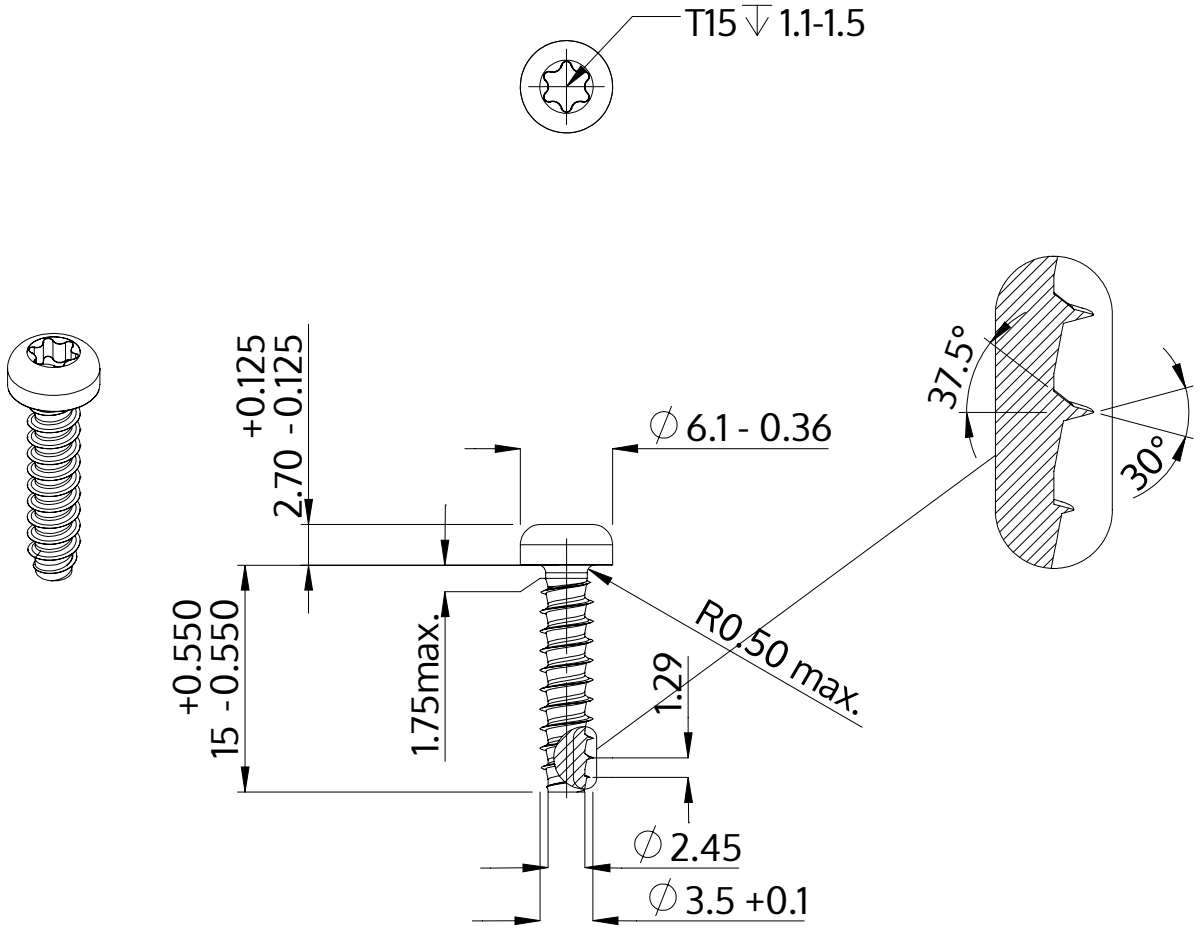

Açıklaması	STP39 3.5x15.0 - T15
Malzeme	Çelik, sertleştirilmiş
Kaplama	galvanizli 5-7 µm, temperliö mavi / şeffaf pasifleştirilmiştir
Ağırlık	1.149 kg / 1000 Adet

SCREWERK	**STP390350150S**	
Metrik çizim A4	Ölçeklendirme 2:1	2024-05