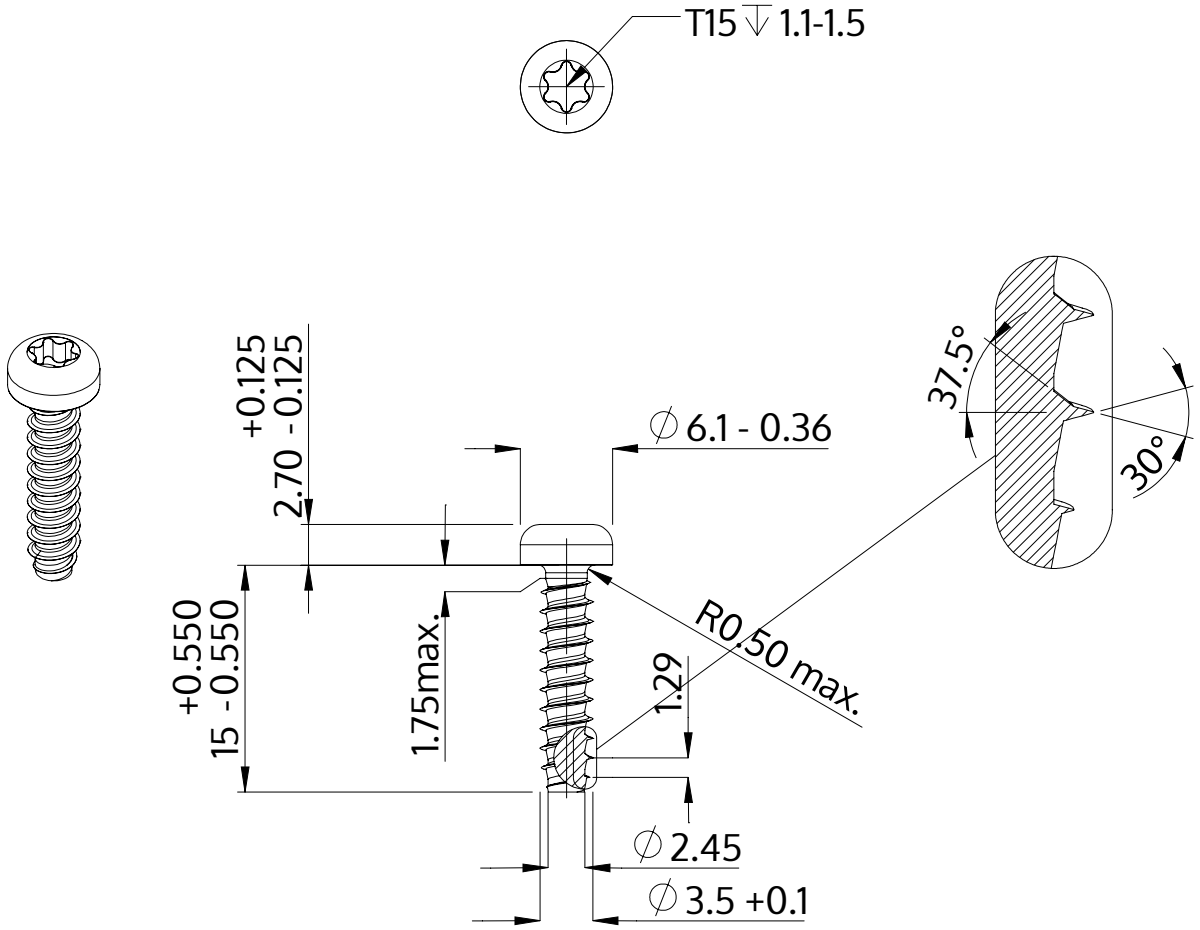

Beschrijving	STP39 3.5x15.0 - T15
Materiaal	roestvrij staal A2
Oppervlak	blank, geetst en gepassieveerd
Gewicht	1.149 kg / 1000 stuk

SCREWERK	**STP390350150E**	
Metrische tekening A4	Schaal 2:1	2024-10