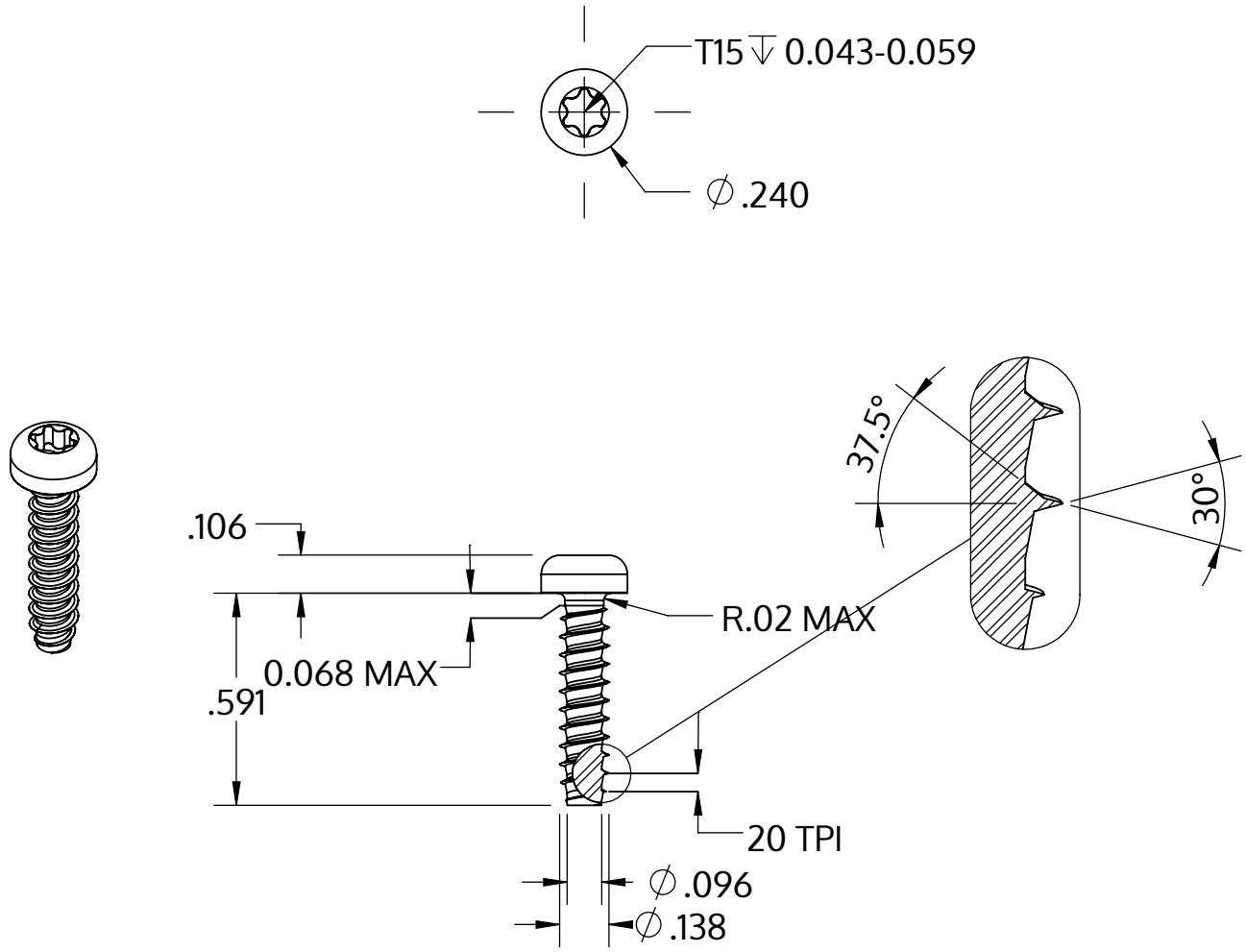

Metric size	M3.5 x 1.29 mm
US size (converted)	#6-20
	Tolerances [inch]
Length	+/- 0.021
Head diameter	+0 / -0.014
Head height	+/- 0.004
Thread diameter	+0.003 / -0

Descrição	STP39 3.5x15.0 - T15
Material	inox A2
Superfície	Decapado e passivado
Peso	1.149 kg / 1000 peças

SCREWERK	**STP390350150E**	
_Zoll Zeichnung Größe A	Escala 2:1	2024-10