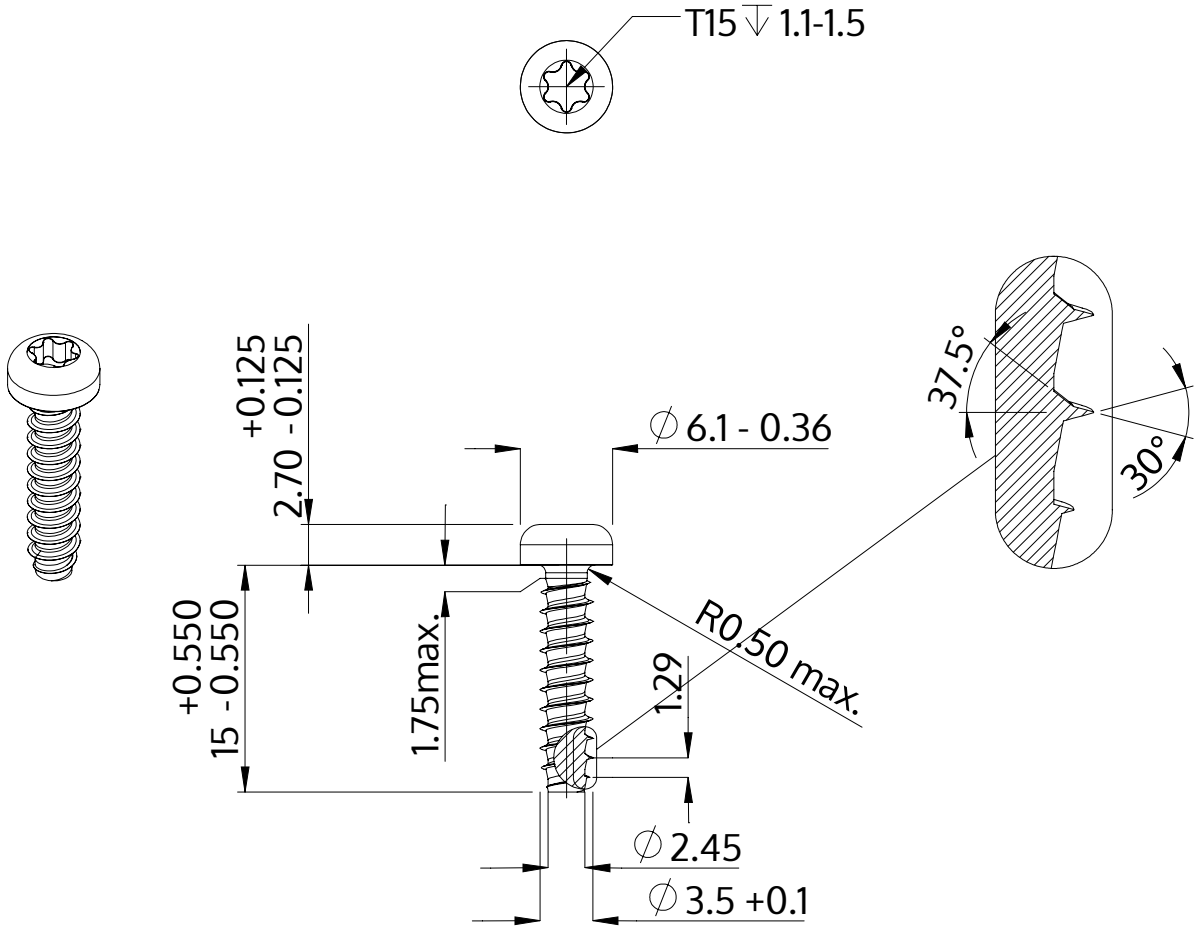

Descrizione	STP39 3.5x15.0 - T15
Materiale	acciaio, temprato
Superficie	Placcato Zinco-Nichel, passivato nero, ricotto, sigillato
Peso	1.149 kg / 1000 pezzi

SCREWERK	**STP390350150B**	
Disegno metrico A4	Scala 2:1	2024-10