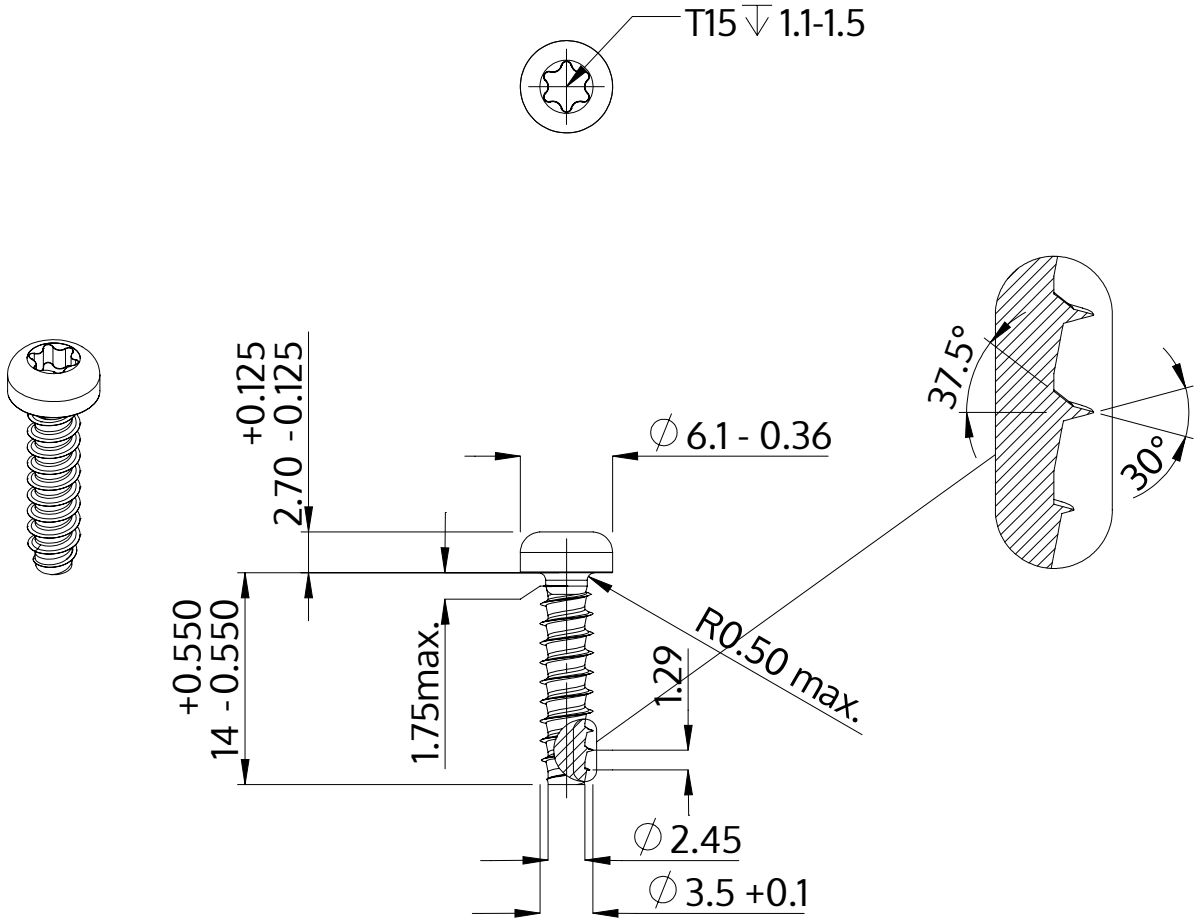

Описание	STP39 3.5x14.0 - T15
Материал	сталь, упрочненная
Поверхность	Оцинковка 5-7µm, термообработка,синий / прозрачный пассивация
Вес	1.101 kg / 1000 Штука

SCREWERK	**STP390350140S**	
Метрический чертеж A4	Шкала None:1	2024-04