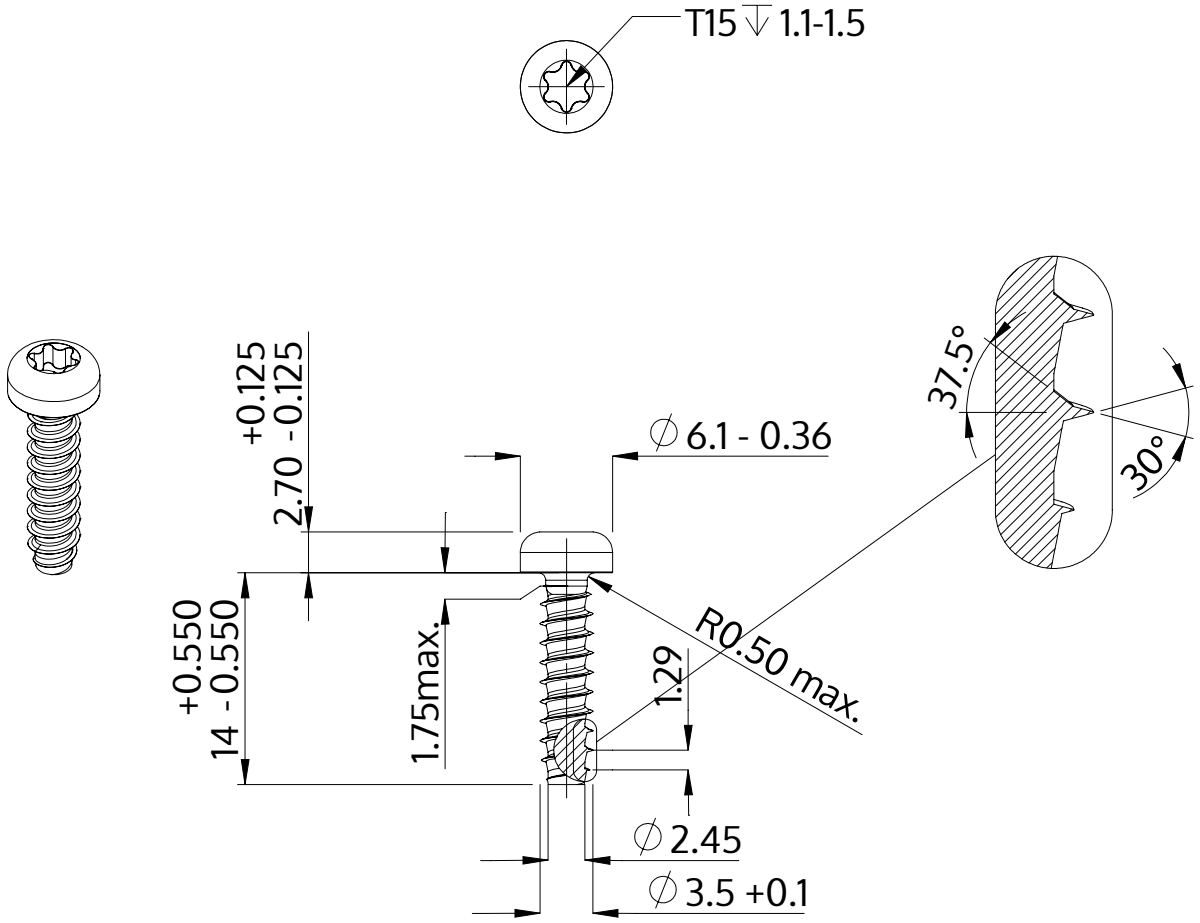

Popis	STP39 3.5x14.0 - T15
Materiál	Temperovaná ocel
Povrch	Pozinkovaná 5-7 µm, temperovaná, modrá, pasivovaná průhledně
Hmotnost	1.101 kg / 1000 Kus

SCREWERK	**STP390350140S**	
Metric výkres A4	Měřítko 2:1	2024-10