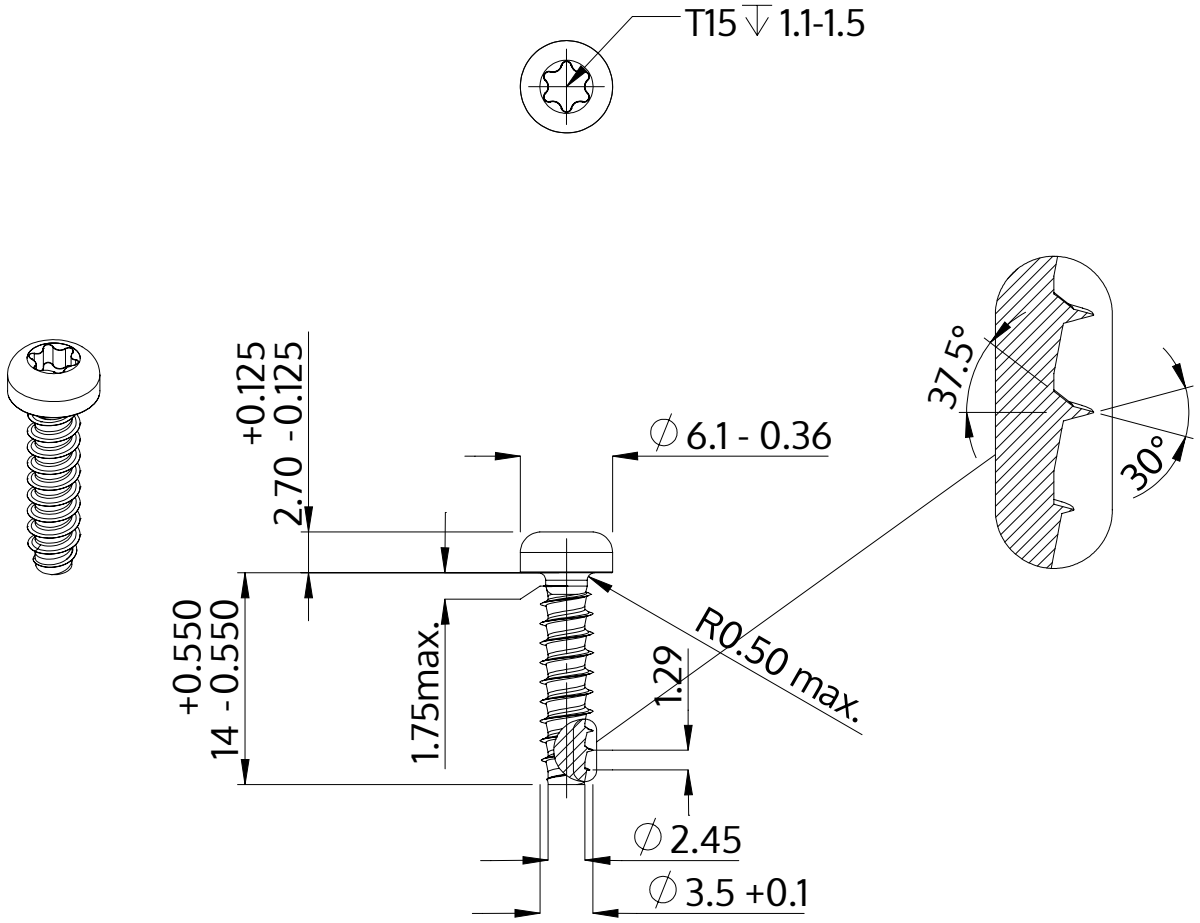

Beskrivelse	STP39 3.5x14.0 - T15
Materiale	Ædelstål A2
Overflade	blank, bejdset og passiveret
Vægt	1.101 kg / 1000 stykke

SCREWERK	**STP390350140E**	
Metrisk tegning A4	Skalering 2:1	2024-10