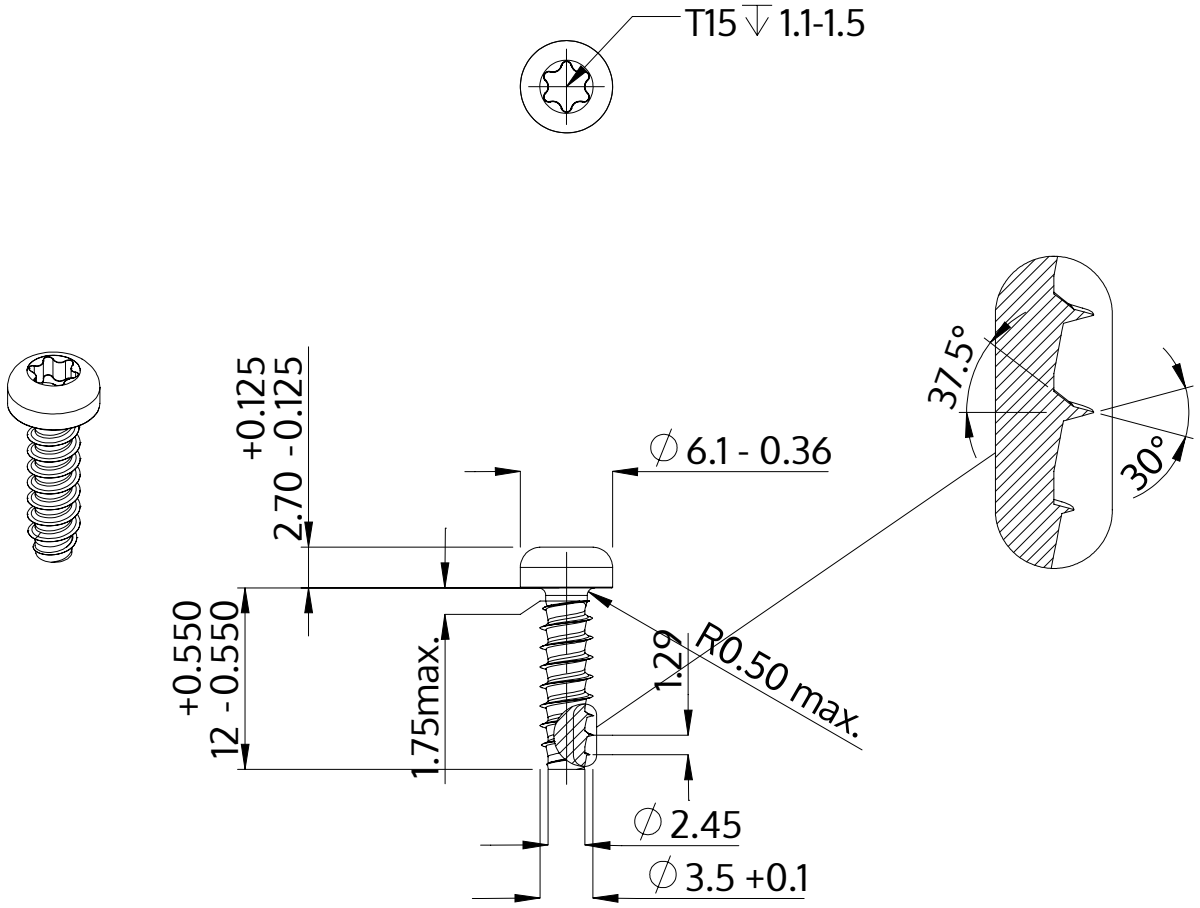

Beskrivelse	STP39 3.5x12.0 - T15
Materiale	Stål, forædlet
Overflade	galvaniseret 5-7 µm, tempret, blå / transparent passiveret
Vægt	1.007 kg / 1000 stykke

SCREWERK	**STP390350120S**	
Metrisk tegning A4	Skalering 2:1	2024-10